CR329X

Rodzina produktów	Szuflada
Wysokość handlowa	29 cm
Typ	Do podgrzewania



Linia wzornicza

Linia wzornicza	Classica	**Typ stali nierdzewnej**	Szczotkowana
Kolor	Stal nierdzewna	**Uchwyt**	Classica
Wykończenie	Powłoka odporna na powstawanie odcisków palców	**Logo**	Tłoczone
		Położenie logo	Zewnętrzne
Materiał	Stal nierdzewna		

Sterowanie

Rodzaj sterowania	Pokrętła	**Pokrętła**	Standard
Sterowanie temperaturą	Elektromechaniczne	**Kolor pokręteł**	Efekt stali nierdzewnej
Liczba pokręteł	1		

Programy / Funkcje

Rozmrażanie	Tak
Wyrastanie ciasta	Tak
Podgrzewanie kubków	Tak
Utrzymywanie potrawy w cieple	Tak
Podgrzewanie talerzy	Tak
Odgrzewanie	Tak

Specyfikacja techniczna

Otwieranie	Za pomocą uchwytu	**Rodzaj podgrzewania**	Obieg powietrza

Materiał podstawy	Stal nierdzewna	**Minimalna temperatura**	30 °C
Maksymalna waga	15 kg	**Maksymalna temperatura**	80 °C
Maksymalny załadunek	85 kg		
Pojemność	51 l	**Akcesoria w standardzie**	Silikonowa mata antypoślizgowa

Podłączenie elektryczne

Wtyczka	(F;E) Schuko	**Voltage (V)**	220-240 V
Moc nominalna	400 W	**Częstotliwość (Hz)**	50-60 Hz
Natężenie prądu (A)	2 A		

Informacje logistyczne

Szerokość (mm)	597 mm	**Wysokość produktu (mm)**	290 mm
Głębokość (mm)	538 mm		

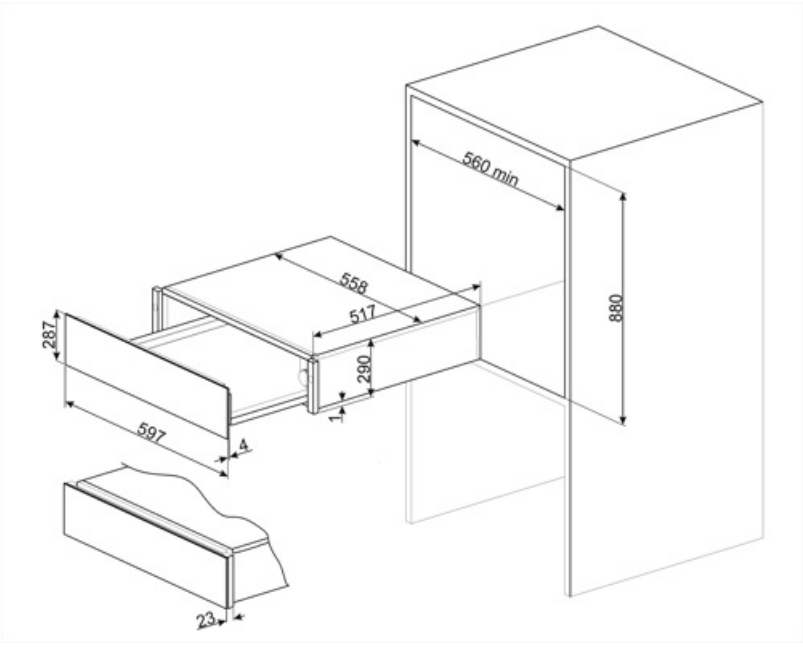

Słowniczek oznaczeń



Powłoka zapobiegająca powstawaniu odcisków palców: W większości naszych urządzeń stosowana jest, przy użyciu specjalnej technologii, powłoka zapobiegająca pozostawianie odcisków palców na powierzchni stali nierdzewnej.