CVI040BE



Produktgrupp	Vinkyl
Installation	Inbyggd
Nischmått vid inbyggnad	88 cm
Referensbredd	Upp till 60
Referenshöjd	Upp till 100
Avfrostning	Automatisk
Typ av kyla	Fläkt
Typ av gångjärn	Gångjärn med variabel stödpunkt
Gångjärnens position	Höger
Omhängningsbar dörr	Ja

Vinkylens funktioner

Antal fasta hyllor	1
Antal löstagbara hyllor	4
Antal vikbara och borttagbara hyllor	1
Antal ljuskällor	4
Hyllmaterial	Trä
Borttagbara hyllor på teleskopskenor	Ja
Typ av intern belysning	Lysdiod aktiverad med EMOTION system
Luftfilter	Aktivt kolfilter

Program/Funktioner

Typ av kontroller	Touchkontroll	**Funktionsspärr**	Ja
Placering av kontroller	Internt i skåpet	**Manuell belysning**	Ja, under begr tid
Typ av display	LED	**Manuell påslagning av fläkt**	Ja
Funktioner i display	Temperaturalarm, Demoläge, Temperaturvisning	**Temperaturalarm**	Ja
		Alarm vid öppen dörr	Ja
Strömindikator	Ja		

Teknisk specifikation

Justerbara temperaturzoner	2	**Typ av kompressor**	Lågvibration

Oberoende kylsystem	2	**Typ av kylgas**	R600a
Antal glas i dörr	3	**Mängd kylmedia (gr)**	26 g
Temperaturområde	5–20 °C	**Skummedel**	HFO
Typ av temperaturkontroll	Elektronisk	**Material panel på baksidan**	Metall
UV-skyddad dörr	Ja	**Typ av dörröppning**	Med det elektroniska öppningssystemet E MOTION
Integrerat värmeelement	Ja		
Antal kompressorer	1	**Typ av luckstängning**	With EMOTION electronic closing system

Prestanda/Energimärkning – Reg. 2019

Maxkapacitet (flaskor 0,75lt)	40	**Summan av lågtemperaturfackets/-ens och kylfacket/-ens volymer**	126 l
Årlig energiförbrukning	147 kWh/a		
Energiklass	G	**Klimatklass**	SN, N, ST
Utsläppsklass för luftburet akustiskt buller	C	**EEI**	171 %
Totalvolym (dm3 eller liter)	126 l	**Ljudnivå**	38 dB(A) re 1 pW

Elektrisk anslutning

Anslutningseffekt	65 W	**Frekvens**	50 Hz
Ström	0,3 A	**Sladdens längd**	150 cm
Spänning	220-240 V	**Typ av kontakt**	(F;E) Eurokontakt

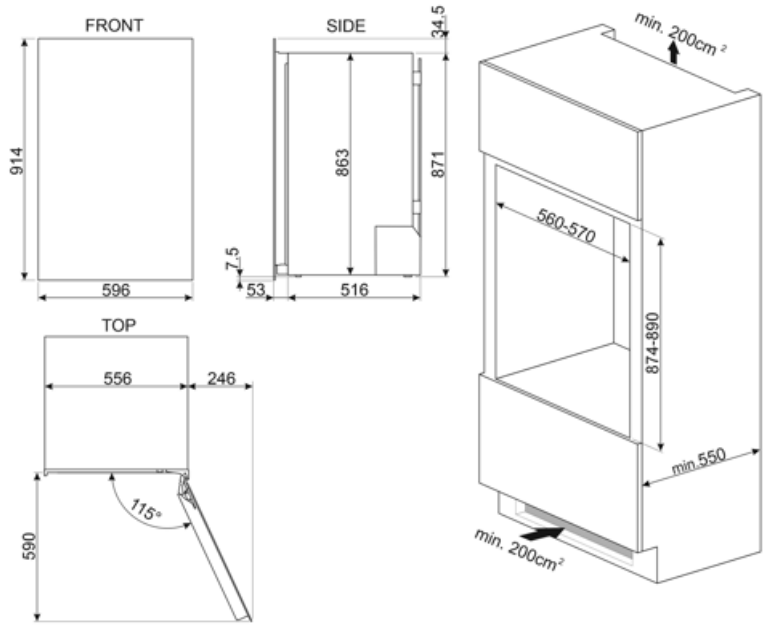

Kompatibela Tillbehör

KIT040BE



Symbols glossary



Den automatiska avfrostningen fungerar genom att avfrosta automatiskt med jämna mellanrum, vilket eliminerar behovet av att frosta av manuellt.



Energieffektivitetsklass G



Öppningssystemet E MOTION: det elektroniska systemet E MOTION gör det möjligt att öppna apparaten halvautomatiskt genom att utöva tryck på luckans yta.



Inre LED-belysning: ett mer energieffektivt och mer varaktigt sätt att lysa upp apparatens inre.



Pekkontroll: Användarvänliga pekkontroller gör det möjligt att programmera apparaten med en enkel knapptryckning.



A: Product drying performance, measured from A+++ to D / G depending on the product family



LCD-display: för att optimera prestanda och förenkla användningen av apparaten.



Ventilerad: Tvångsfördelning av kall luft i kylskåpet, vilket möjliggör jämn temperatur i kylen.



Inbyggd nisch