# CVI040BE1



| | |
|---|---|
| **Produktfamilie** | Vinkøleskab |
| **Installation** | Indbygget |
| **Indbygget niche** | 88 cm |
| **Referencebredde** | Indtil 60 |
| **Referencehøjde** | Indtil 100 |
| **Optøning** | Automatisk |
| **Køletype** | Ventilatorassisteret |
| **Hængseltype** | Variabel hængsel |
| **Hængselposition** | Højre |
| **Vendbar låge** | Ja |

## Vinkælder, rumfunktioner

| | |
|---|---|
| **Antal faste hylder** | 1 |
| **Antal flytbare hylder** | 4 |
| **Antallet af flyt- og foldbare hylder** | 1 |
| **Antal lamper** | 4 |
| **Hylder, materiale** | Bøg |
| **Flytbare hylder på teleskopiske styreskinner** | Ja |
| **Type af internt lys** | Led aktiveret med EMOTION-system |
| **Luftfilter** | Aktivt kulfilter: |

## Programmer / funktioner

| | | | |
|---|---|---|---|
| **Betjeningsindstillinger** | Berøringsbetjening | **Betjeningslås** | Ja |
| **Betjeninger** | Indre, i kælderrummet | **Belysning påtvunget TÆND** | I en maksimal periode |
| **Display** | LED | **Ventilator tvunget TIL** | Ja |
| **Funktioner, skærm** | Temperaturalarm, Demotilstand, Temperaturværdi | **Temperaturalarm** | Ja |
| | | **Låge åben alarm** | Ja |
| **Tænd-lampe** | Ja | | |

## Tekniske egenskaber

| | |
|---|---|
| **Justerbare temperaturzoner** | 2 |
| **Uafhængige kølesystemer** | 2 |
| **Antal lågeglas** | 3 |
| **Temperaturinterval** | 5-20 °C |
| **Temperaturstyringstype** | Elektronisk |
| **Anti-UV lågeglas** | Ja |
| **Integreret varmeelement** | Ja |
| **Antal kompressorer** | 1 |

| | |
|---|---|
| **Kompressortype** | Lav vibration kompressor |
| **Kølemiddelgas, type** | R600a |
| **Kølemiddel mængde (gr)** | 26 g |
| **Ventileringsmiddel** | Cyklopentan |
| **Metalpanel på bagsiden af køleskabet** | Metal |
| **Døråbning type** | Med E MOTION elektronisk åbningssystem |
| **Lågelukningstype** | With EMOTION electronic closing system |

## Ydeevne / Energimærke - Reg. 2019

| | |
|---|---|
| **Maksimal lagerkapacitet (flasker 0,75lt)** | 40 |
| **Årligt strømforbrug** | 147 kWh/a |
| **Energieffektivitetsklasse** | G |
| **Luftbåren akustisk støjemissionsklasse** | C |
| **Samlet nettovolumen** | 126 l |

| | |
|---|---|
| **Summen af mængderne i kølerummet (ne) og det (de) frosne rum** | 126 l |
| **Klimaklasse** | SN, N, ST |
| **EEI** | 171 % |
| **Lydniveau** | 38 dB(A) re 1 pW |

## Elektrisk tilslutning

| | |
|---|---|
| **Elektrisk klassificering** | 65 W |
| **Nuværende** | 0,3 A |
| **Spænding (V)** | 220-240 V |

| | |
|---|---|
| **Frekvens (Hz)** | 50 Hz |
| **Kabellængde** | 150 cm |
| **Stik** | (F;E) Schuko |

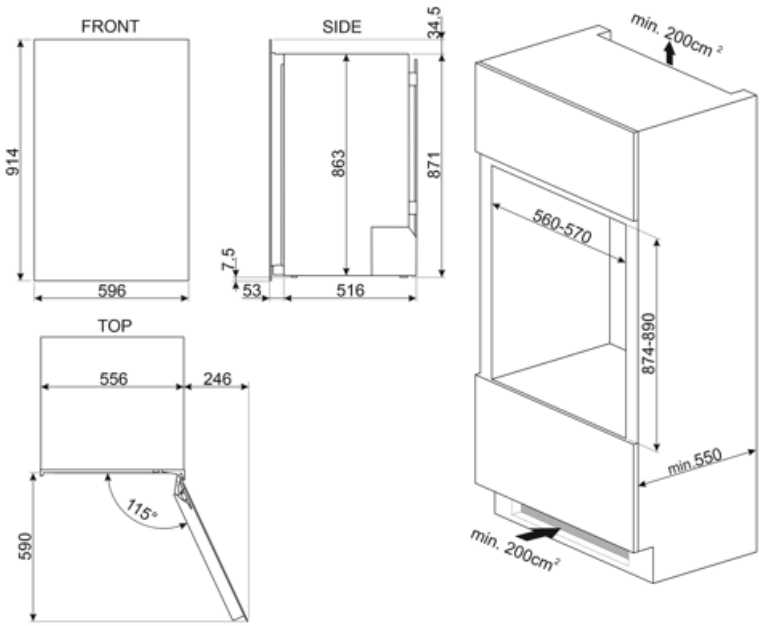

## Compatible Accessories

**KIT040BE**



# Symbols glossary



A: Product drying performance, measured from A+++ to D / G depending on the product family



LED-display: for at vise programmer, valgte funktioner og valgmuligheder og tid til slutningen af cyklussen.



LED indvendig belysning: er en mere energieffektiv og langvarig måde at belyse apparatets indre på.



Touch-kontroller: Brugervenlige berøringsbetjeninger gør det muligt at programmere apparatet med et tryk på en knap.



E MOTION åbningssystem: E MOTION elektroniske system gør det muligt at åbne apparatet semi-automatisk ved at lægge pres på lågens overflade.



Det automatiske afrimningssystem fungerer ved automatisk afrimning med regelmæssige intervaller, hvilket eliminerer behovet for afrimning helt.



Ventileret: Tvungen fordeling af kold luft i køleskabet, hvilket muliggør en jævn temperaturfordeling i køleskabet.




Indbygget niche



Energieffektivitetsklasse G