CVI040BE1



Famille	Cave à vin
Installation	Encastrable
Niche d'encastrement	88 cm
Largeur de référence	Jusqu'à 60
Hauteur de référence	Jusqu'à 100
Dégivrage	Automatique
Type de refroidissement	Froid brassé
Type de charnières	A pivot variable
Position des charnières	Droite
Porte réversible	oui

Aménagement compartiment Cave à vin

Nombre d'étagères fixes	1
Nombre d'étagères extractibles	4
Nombre d'étagères extractibles et inclinables	1
Nombre de lampes	4
Matériau des étagères	Hêtre
Etagères extractibles montées sur rails télescopiques	oui
Type d'éclairage interne	Led activée avec système EMOTION
Filtre à air	A charbon actif

Commandes et fonctions

Réglage commandes	Commandes tactiles	**Sécurité enfants**	oui
Commandes	Internes, dans la cave à vin	**Eclairage activable en mode continu**	Temporisée
Afficheur	LED	**Ventilation activable en mode continu**	oui
Fonctions de l'afficheur	Alarme température, Mode Expo, Indication température	**Alarme température**	oui
Indicateur fonctionnement	oui	**Alarme porte ouverte**	oui

Technologie

Zones à température réglable	2
Systèmes de refroidissement indépendants	2
Nombre vitres porte	3
Plage de température	5-20 °C
Type de contrôle de la température	Électronique
Vitre de la porte avec protection UV	oui
Résistance intégrée	oui
Nombre de compresseurs	1
Type de compresseur	Anti-vibrations
Type de gaz réfrigérant	R600a
Quantité de réfrigérant (gr)	26 g
Agent d'expansion pour mousses isolantes	Cyclopentane
Panneau métallique à l'arrière	Métallique
Type d'ouverture de la porte	Avec un système d'ouverture électronique
Type de fermeture de la porte	Avec le système de fermeture électronique E MOTION

Performance / Etiquette énergétique - Reg. 2019

Capacité maximale de stockage (bouteilles 0,75 lt)	40
Consommation d'énergie annuelle	147 kWh/a
Classe énergétique	G
Classe d'émissions acoustiques dans l'air	C
Volume net total	126 l
Somme des volumes du (des) compartiment(s) Extra Fresh et du (des) compartiment(s) frais	126 l
Classe climatique	SN, N, ST
EEI	171 %
Niveau sonore	38 dB(A) re 1 pW

Raccordement électrique

Puissance nominale électrique (W)	65 W
Intensité	0,3 A
Tension	220-240 V
Fréquence	50 Hz
Longueur du câble d'alimentation	150 cm
Type de prise	(F;E) Schuko

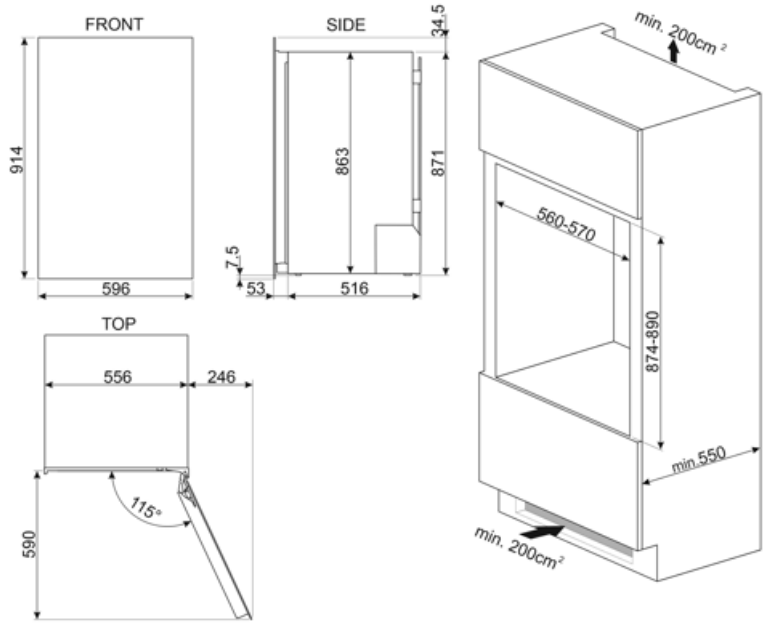
FRONT
914
596
SIDE
34.5
863
871
7.5
53
516
TOP
556
246
115°
590
min. 200cm²
560-570
874-890
min.550
min. 200cm²

Accessoires Compatibles

KIT040BE



Symbols glossary



A : La classe A des produits Smeg garantit de basses consommation d'énergie



Afficheur LED : Pour optimiser les performances et simplifier au maximum l'utilisation de l'appareil, certaines machines à laver et certains réfrigérateurs sont équipés d'un afficheur LED qui permet de visualiser l'état de fonctionnement du produit.



Eclairage intérieur LED : L'éclairage intérieur LED assure à la fois des économies d'énergie et un éclairage d'ambiance.



Commandes sensitives : Les commandes tactiles faciles à utiliser permettent de programmer l'appareil par simple pression sur un bouton.



Système d'ouverture E-MOTION : le système électronique E-MOTION permet d'ouvrir l'appareil de manière semi-automatique en exerçant une pression sur la surface de la porte.



Dégivrage automatique : Le réfrigérateur se dégivre automatiquement. L'eau issue de ce dégivrage ne doit pas être récupérée car le réfrigérateur est équipé d'un système d'évaporation.



Brassé : Système de ventilation de refroidissement qui permet à l'air à l'intérieur du réfrigérateur d'être constamment et uniformément réparti.



Hauteur de la niche d'encastrement



Classe énergétique G