CVI040BE1



Produktgruppe	Vinskap
Installasjon	Innebygd
Innebygd nisje	88 cm
Referansebredde	Opptil 60
Referansehøyde	Opptil 100
Tine	Automatisk
Type kjøling	Vifte assistert
Type hengsel	Variabel hengsel
Hengselposisjon	Høyre
Vendbar dør	Ja

Vinskap funksjoner

Antall faste hyller	1
Antall flyttbare hyller	4
Antall flyttbare og sammenleggbare hyller	1
Antall lamper	4
Hyller materiale	Bøk
Flyttbare hylller på teleskop føreskinner	Ja
Type innvendig lys	Led aktivert med EMOTION-system
Luftfilter	Aktivert Kullfilter

Programmer / funksjoner

Kontrollinnstilling	Touch-kontroll	**kontrollås**	Ja
Kontroller	Inne, i kjøleavdeling	**Lys tvunget på**	I en periode på maksimum
Display	LED	**Vifte tvunget på**	Ja
Displayfunksjoner	Temperatur alarm, Demomodus, Temperaturverdi	**Temperatur alarm**	Ja
		Dør åpen alarm	Ja
Av og på lampe	Ja		

Tekniske egenskaper

Variabel kaffetemperatur	2
Uavhengig kjølesystem	2
Antall glassdører	3
Temperaturtrinn	5-20 °C
Type temperaturkontroll	Elektronisk
Anti-UV dør glass	Ja
Integrerte varmeelement	Ja
Antall av kompressorer	1
kompressortype	Lav vibrasjon kompressor
Type kjølegass	R600a
Kjølemiddel Mengde (g)	26 g
Skummiddel	Cyclopentane
Metallpanel bak på kjøleskap	Metal
Dør åpning type	Med E MOTION elektronisk åpningssystem
Døråpningstype	With EMOTION electronic closing system

Ytelse / Energimerking - Reg. 2019

Maksimal lagringskapasitet (flasker 0,75lt)	40
Årlig energiforbruk	147 kWh/a
Energi effektivitetsklasse	G
Luftbåren akustisk støyemisjonsklasse	C
Totalt nettovolum	126 l
Sum av volum i kjølekammer(e) og frostfrikammer(e)	126 l
Klimaklasse	SN, N, ST
EEI	171 %
Støynivå	38 dB(A) re 1 pW

Elektrisk tilkobling

Elektrisk tilkoblingseffekt	65 W
Strøm (A)	0,3 A
Spenning (V)	220-240 V
Frekvens (Hz)	50 Hz
Lengde på ledning	150 cm
Støpseltype	(F;E) Schuko

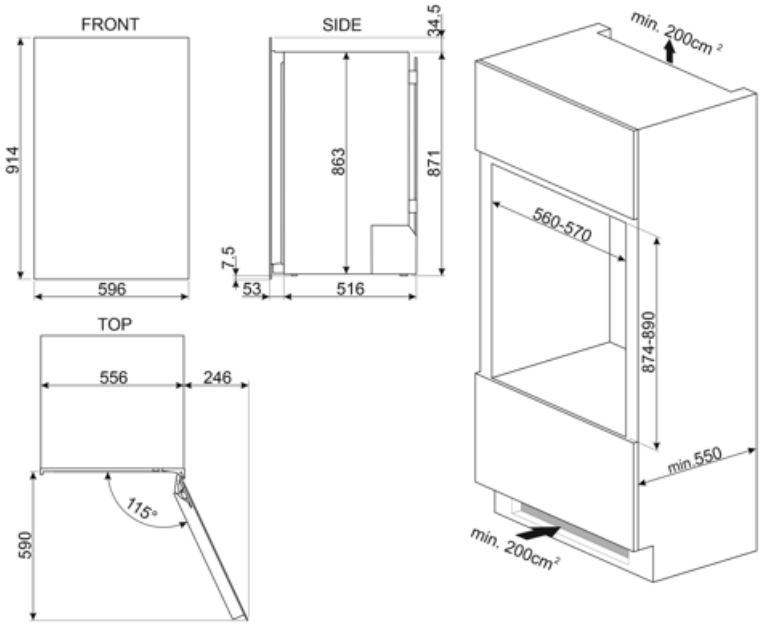

Compatible Accessories

KIT040BE



Symbols glossary



A: Product drying performance, measured from A+++ to D / G depending on the product family



LED-display: For å vise programmer, funksjoner og valg som er blitt gjort, samt tid som gjenstår før endt syklus.



Innvendige LED-lamper: Er mer energi- og tidseffektive til belysning av apparatets innside.



Touch-kontroll: Enkelt touch-kontroll som gjør at apparatet kan programmeres med et enkelt tastetrykk.



E-MOTION åpningssystem: E-MOTION elektronisk system gjør det mulig å åpne apparatet halvautomatisk ved å legge press på dørens overflate.



Det automatisk tinesystemet brukes som automatisk tining ved faste intervaller, noe som eliminerer behovet for opptining i en periode.



Ventilert: Tvungen fordeling av kald luft i kjølekammeret, noe som gir jevn temperatur innvendig i kjøleskapet.



Nisje for innbygging



Energieffektivitetsklasse G