CVI040BE1



Familie	Wijnklimaatkast
Installatie	Inbouw
Inbouwnis	88 cm
Referentie breedte	Until 60
Referentie hoogte	Until 100
Ontdooien	Automatisch
Type koeling	Geventileerd
Type scharnier	Variable hinge
Positie scharnier	Rechts
Deur omkeerbaar	Ja

Kenmerken van het wijnklimaatkastgedeelte

Aantal vaste leggers	1
Aantal uitneembare leggers	4
Aantal uitneembare en opvouwbare leggers	1
Aantal lampen	4
Materiaal leggers	Beech
Uitneembare leggers op telescopische geleiders	Ja
Type binnenverlichting	Led activated with EMOTION system
Koolstoffilter	Actief koolstoffilter

Programs/Functions

Regeling bediening	Touch control	**Kinderbeveiliging**	Ja
Bediening	Inner, in the cellar compartment	**Lighting forced ON**	Gedurende een maximumperiode
Display	Led	**Ventilator AAN forceren**	Ja
Display functies	Temperatuuralarm, Demo Mode, Temperatuurwaarde	**Temperatuuralarm**	Ja
		Alarm deur open	Ja
Functioneringindicator (lampje)	Ja		

Technische specificaties

Instelbare temperatuurzones	2	**Type compressor**	Compressor met laag trillingsniveau
Onafhankelijke koelsystemen	2	**Type koelmiddel**	R600a
Aantal glazen deuren	3	**Hoeveelheid koelmiddel (gr)**	26 g
Temperatuur instelbaar	5-20 °C	**Schuimmiddel**	Cyclopentaan
Type temperatuurcontrole	Elektronisch	**Metalen paneel achterop de koelkast**	Plaatstaal
Anti-UV deurglas	Ja	**Deur openen**	WIth EMOTION electronic opening system
Geïntegreerd verwarmingselement	Ja	**Door closing type**	With EMOTION electronic closing system
Aantal compressoren	1		

Performance / Energy Label - Reg. 2019

Max. capaciteit (flessen van 0,75 l)	40	**Netto inhoud koelcompartiment(en)**	126 l
Jaarlijks energieverbruik	147 kWh/a	**Klimaatklasse**	SN, N, ST
Energie-efficiëntieklasse	G	**EEI**	171 %
Geluidsniveau klasse	C	**Geluidsniveau**	38 dB(A) re 1 pW
Totaal netto inhoud	126 l		

Elektrische aansluiting

Aansluitwaarde	65 W	**Frequentie (Hz)**	50 Hz
Stroom (A)	0,3 A	**Lengte voedingskabel**	150 cm
Spanning (V)	220-240 V	**Stekker**	(F;E) Schuko

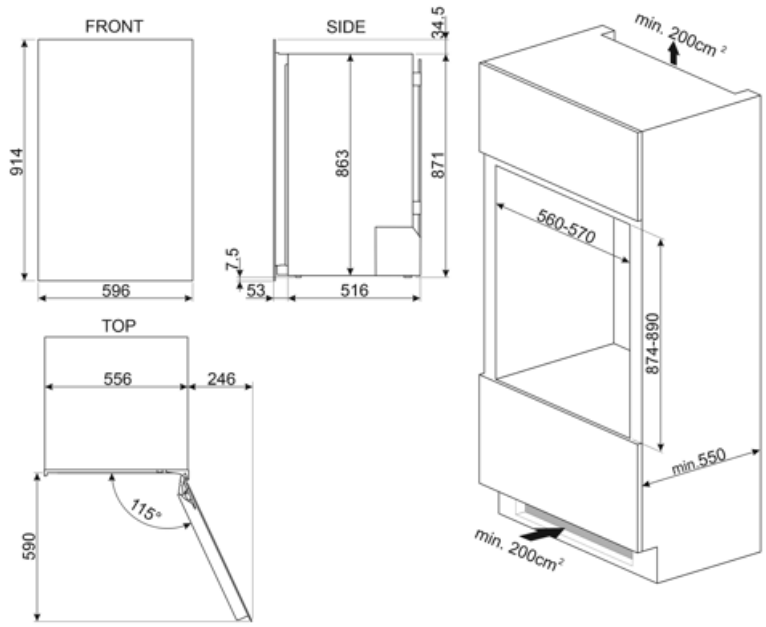

Compatibele Accessoires

KIT040BE



Symbols glossary



A: Droogprestaties van het product, gemeten vanaf A +++ tot D / G afhankelijk van de productfamilie



LED-display: toont de geselecteerde programma's, functies en opties en de tijd tot het einde van de cyclus.



Led-binnenverlichting: is een meer energie-efficiënte en duurzame manier om de binnenkant van het apparaat te verlichten.



Touch control: dankzij de gebruiksvriendelijke Touch control kan het apparaat met één druk op de knop worden geprogrammeerd.



E MOTION opening system: the E MOTION electronic system allows to open the appliance semi-automatically by applying pressure on the door surface.



Het automatische ontdooisysteem werkt door automatisch te ontdooien met regelmatige tussenpozen, waardoor ontdooien helemaal niet nodig is.



Geventileerd: geforceerde distributie van koude lucht in het koelgedeelte, waardoor een gelijkmatige temperatuurverdeling in de koelkast mogelijk is.



Built-in niche



Energy efficiency class G