CVI040BE1



Família	Garrafeira
Instalação	de encastre
Nicho para encastre	88 cm
Largura de referência	Até 60
Altura de referência	Até 100
Descongelação	Automática
Tipo de refrigeração	Ventilada
Tipo de dobradiças	Dobradiças reversíveis
Dobradiças	Direito
Portas reversíveis	Sim

Disposição do compartimento da garrafeira

Prateleiras fixas	1
Prateleiras removíveis	4
Prateleiras removíveis e dobráveis	1
N° de lâmpadas	4
Material das prateleiras	Beech
Prateleiras com guias telescópicas para extração fácil	Sim
Tipo de iluminação da garrafeira	Led ativado com sistema eletrónico EMOTION
Filtro de renovação do ar	Carvão ativo

Comandos e funções

Comandos	Touch Control	**Bloqueio de controlo**	Sim
Comandos	no interior	**Iluminação ativada continuamente**	Temporizada
Display	Display com LEDs	**Ventilação ativada continuamente**	Sim
Funções do display	Alarme perda de temperatura, Opção modo showroom, Indicação da temperatura	**Alarme perda de temperatura**	Sim
Luz indicadora de funcionamento	Sim	**Alarme de porta aberta**	Sim

Especificações técnicas

Zonas com temperatura regulável	2	**Tipo de compressor**	Compressor de baixa vibração
Sistema independente de gestão da temperatura	2	**Tipo de gás de refrigeração**	R600a
Número de vidros na porta	3	**Quantidade de refrigerante (gr.)**	26 g
Temperaturas	5°C - 20°C	**Espuma expansiva de isolamento**	Ciclopentano
Tipo de controlo da temperatura	Eletrónico	**Painel de metal na parte traseira do frigorífico**	Metal
Vidro da porta com proteção aos raios UV	Sim	**Abertura da porta**	sistema eletrónico E Motion
Resistência integrada	Sim	**Door closing type**	With EMOTION electronic closing system
Nº de compressores	1		

Performance / Etiqueta energética

Capacidade máxima de garrafas 0,75 L	40	**Volume líquido da garrafeira**	126 l
Consumo anual de energia	147 kWh/a	**Classe climática**	SN, N, ST
Classe energética	G	**EEI**	171 %
Classe de emissão de ruído aéreo	C	**Nível de ruído**	38 dB(A) re 1 pW
Volume líquido total	126 l		

Ligação elétrica

Potência nominal	65 W	**Frequência (Hz)**	50 Hz
Corrente (Amperes)	0,3 A	**Comprimento do cabo de alimentação**	150 cm
Tensão (Volts)	220-240 V	**Ficha elétrica**	(F;E) Schuko

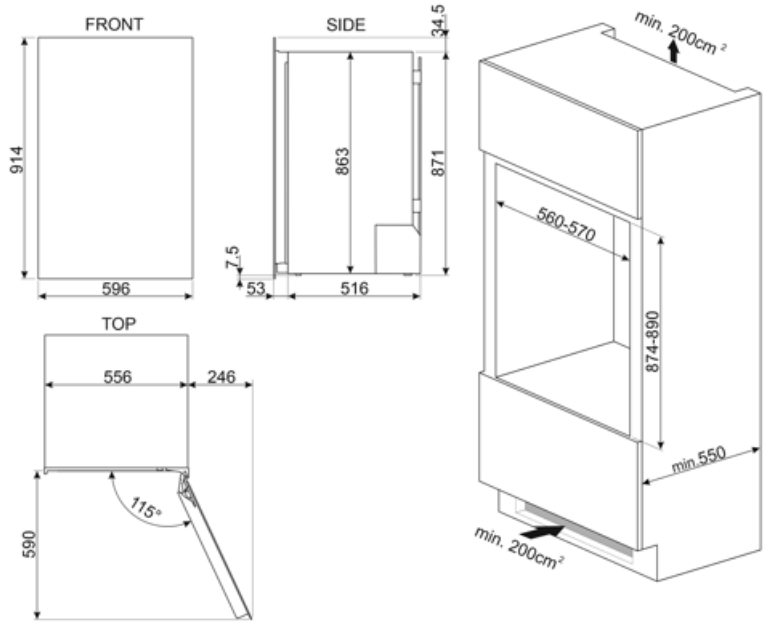
FRONT
914
596
SIDE
34.5
863
871
7.5
53
516
TOP
556
246
115°
590
min. 200cm²
560-570
874-890
min.550
min. 200cm²

Acessórios Compatíveis

KIT040BE



Symbols glossary



Classe de eficiência energética do produto declarada na etiqueta energética e na ficha do produto e em conformidade com os regulamentos UE.



Display LED: Para visualizar os programas, funções e opções selecionadas e o tempo para o fim do programa.



Iluminação por LED no interior, criando uma luz com uma distribuição perfeita. O LED consome menos energia, aquece muito menos e tem uma vida mais longa do que as lâmpadas tradicionais.



Comandos Touch Control: os comandos podem trabalhar por pressão de um display táctil.



E MOTION opening system: the E MOTION electronic system allows to open the appliance semi-automatically by applying pressure on the door surface.



Descongelação: sistema de descongelamento automático em intervalos regulares, eliminando a necessidade de descongelar completamente.



Ventilador: sistema de circulação forçada de ar frio para garantir uma distribuição de ar e da temperatura no interior do frigorífico.



Indica a altura do eletrodoméstico ajudando a perceber em que nicho de móvel deverá ser encastrado.



Classe de eficiência energética do produto declarada na etiqueta energética e na ficha do produto e em conformidade com os regulamentos UE.