CVI120B3E

Installation	Encastrable
Niche d'encastrement	45 cm
Largeur de référence	Jusqu'à 60
Hauteur de référence	Jusqu'à 100
Dégivrage	Automatique
Type de refroidissement	Froid brassé
Type de charnières	A pivot variable
Position des charnières	Droite
Porte réversible	Oui

Aménagement compartiment Cave à vin

Nombre d'étagères fixes	1
Nombre d'étagères extractibles	2
Nombre de lampes	1
Matériau des étagères	Hêtre
Etagères extractibles montées sur rails télescopiques	Oui
Type d'éclairage interne	Led activée avec système EMOTION
Filtre à air	A charbon actif

Commandes et fonctions

Réglage commandes	Commandes tactiles	**Sécurité enfants**	Oui
Commandes	Internes, dans la cave à vin	**Eclairage activable en mode continu**	Temporisée
Afficheur	LED	**Ventilation activable en mode continu**	Oui
Fonctions de l'afficheur	Alarme température, Indication température	**Alarme température**	Oui
Indicateur fonctionnement	Oui	**Alarme porte ouverte**	Oui

Technologie

Zones à température réglable	1	**Nombre de compresseurs**	1

Systèmes de refroidissement indépendants	1	**Type de compresseur**	Anti-vibrations
Nombre vitres porte	2	**Type de gaz réfrigérant**	R600a
Plage de température	5-20 °C	**Quantité de réfrigérant (gr)**	20 g
Type de contrôle de la température	Électronique	**Agent d'expansion pour mousses isolantes**	HFO
Vitre de la porte avec protection UV	Oui	**Panneau métallique à l'arrière**	Métallique
Résistance intégrée	Oui	**Type d'ouverture de la porte**	Avec un système d'ouverture électronique

Performance / Etiquette énergétique - Reg. 2019

Capacité maximale de stockage (bouteilles 0,75 lt)	20	**Somme des volumes du (des) compartiment(s) Extra Fresh et du (des) compartiment(s) frais**	56 l
Consommation d'énergie annuelle	100 kWh/a	**Classe climatique**	SN, N, ST
Classe énergétique	F	**EEI**	124 %
Classe d'émissions acoustiques dans l'air	C	**Niveau sonore**	37 dB(A) re 1 pW
Volume net total	56 l		

Raccordement électrique

Puissance nominale électrique (W)	40 W	**Fréquence**	50 Hz
Intensité	0,4 A	**Longueur du câble d'alimentation**	180 cm
Tension	220-240 V	**Type de prise**	(F;E) Schuko

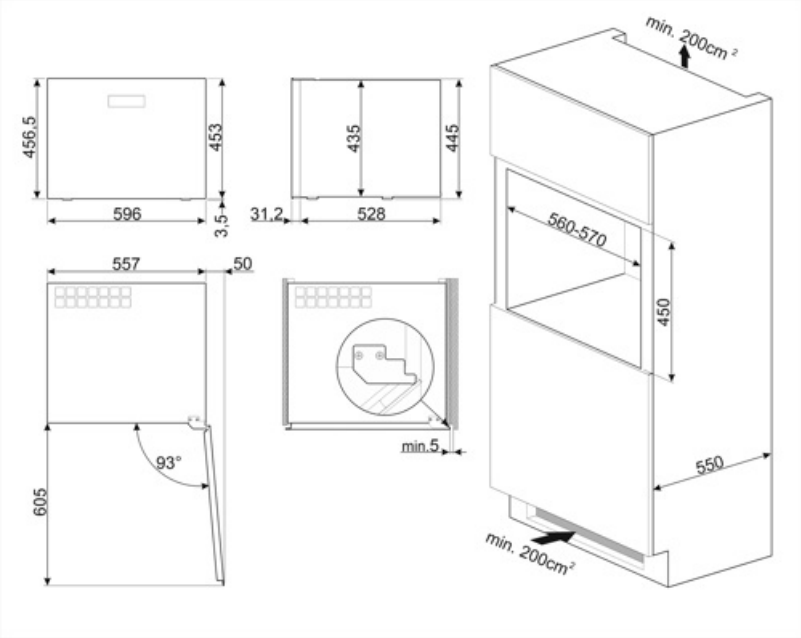

Alternative products

CVI120GE

Couleur: Neptune Grey

Symbols glossary

Dégivrage automatique : Le réfrigérateur se dégivre automatiquement. L’eau issue de ce dégivrage ne doit pas être récupérée car le réfrigérateur est équipé d’un système d’évaporation.

Afficheur LED : Pour optimiser les performances et simplifier au maximum l'utilisation de l'appareil, certaines machines à laver et certains réfrigérateurs sont équipés d'un afficheur LED qui permet de visualiser l'état de fonctionnement du produit.

Eclairage intérieur LED : L'éclairage intérieur LED assure à la fois des économies d'énergie et un éclairage d'ambiance.

Commandes sensitives : Les commandes tactiles faciles à utiliser permettent de programmer l'appareil par simple pression sur un bouton.

Système d'ouverture E-MOTION : le système électronique E-MOTION permet d'ouvrir l'appareil de manière semi-automatique en exerçant une pression sur la surface de la porte.

A+ : Les produits Smeg, en classe énergétique A, A+, A++ et A+++, permettent de réduire la consommation d’énergie tout en gardant une efficacité maximale et en garantissant un meilleur respect de l’environnement.

Brassé : Système de ventilation de refroidissement qui permet à l'air à l'intérieur du réfrigérateur d'être constamment et uniformément réparti.

Hauteur de la niche d'encastrement

Classe énergétique F