CVI120GE

Üzembe helyezés	Beépíthető
Beépített üreg	45 cm
Referencia szélesség	60-ig
Referencia magasság	100 cm-ig
Leolvasztás	Automatikus
Hűtés típusa	Ventilátoros hűtés
Zsanér típusa	Állítható zsanér
Zsanér pozíciója	Jobbra
Megfordítható ajtó	Igen



Borhűtő rekesz jellemzői

Rögzített polcok száma	1
Kivehető polcok száma	2
Világítás száma	1
Polcok anyaga	Bükk
Levehető polcok teleszkópos vezetősíneken	Igen
Belső világítás típusa	ÉRZELMI rendszerrel aktivált LED
Légszűrő	Aktívszén-szűrő

Programok/funkciók

Vezérlés	Érintőszenzoros vezérlés	**Reteszelés**	Igen
Ellenőrző elemek	Belső, a borhűtőben	**Világítás bekapcsolva**	Maximális időtartamon belül
Kijelző	LED		
Funkciók megjelenítése	Hőmérséklet riasztás, Hőmérséklet érték	**Ventilátor bekapcsolva**	Igen
		Hőmérséklet riasztás	Igen
Bekapcsolás jelzőfény	Igen	**Ajtó riasztás**	Igen

MŰSZAKI JELLEMZŐK

Állítható hőmérsékleti zónák	1	**Kompresszorok száma**	1
		Kompresszor típusa	Alacsony rezgésű kompresszor

Független hűtőrendszerek	1
Ajtóüvegek száma	2
Hőmérsékleti tartomány	5-20°C
A hőmérséklet-szabályozás típusa	Elektronikus
UV-álló ajtóüveg	Igen
Beépített fűtőelem	Igen
Hűtőközeg gáz típusa	R600a
Hűtőközeg mennyisége (gramm)	20 g
Foam agent	HFO
Fémlemez a hűtő hátulján	Fém
Ajtónyitás típusa	Elektronikus nyitó rendszerrel

Teljesítmény / Energiacímke – 2019-es rendelet

Maximális kapacitás (0,75 literes palackok)	20
Éves energiafogyasztás	100 kWh/a
Energiahatékonysági osztály	F
Levegőben terjedő akusztikus zajkibocsátási osztály	C
Teljes nettó űrtartalom	56 l
A hűtőtér(terek) és a nem fagyasztott tér(terek) térfogatának összege	56 l
Klímaosztály	SN, N, ST
EEI	124 %
Zajszint	37 dB(A) re 1 pW

Elektromos csatlakozás

Elektromos csatlakozás névleges értéke	40 W
Áramerősség	0.4 A
Feszültség (V)	220-240 V
Frekvencia (Hz)	50 Hz
Tápkábel hossza	180 cm
Csatlakozódugó	(F;E) Schuko

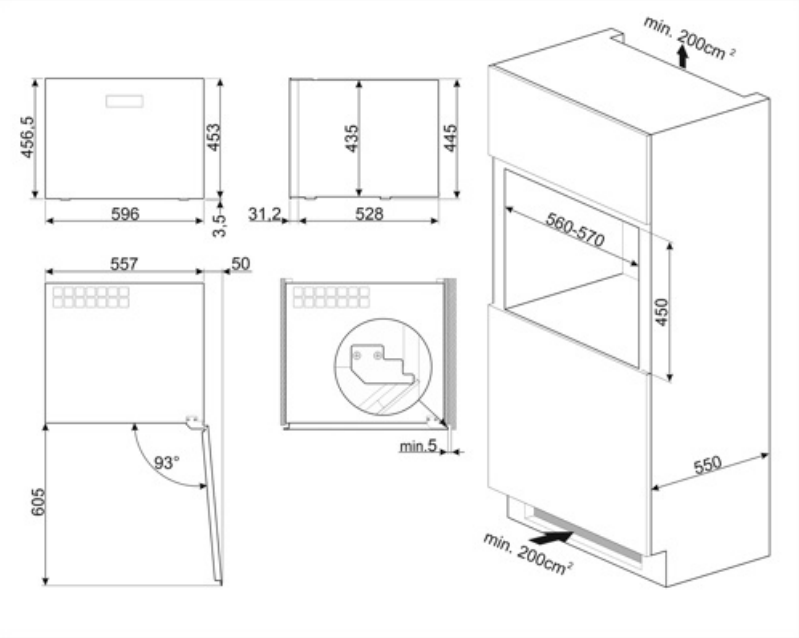

Alternative products



CVI120B3E

Szín: Fekete

Symbols glossary



Az automatikus leolvasztási rendszer rendszeres időközönként automatikus leolvasztással működik, teljesen kiküszöbölve a leolvasztás szükségességét.



F energiahatékonysági osztály



E MOTION nyitórendszer: az E MOTION elektronikus rendszer lehetővé teszi, hogy félautomatikusan nyissa ki a készüléket az ajtó felületének megnyomásával.



LED belső világítás: energiahatékonyabb és tartósabb mód a készülék belsejének megvilágítására.



Érintésvezérlés: A könnyen kezelhető érintésvezérlés lehetővé teszi a készülék egyetlen érintéssel történő működtetését.



A+: Az A+ energiahatékonysági osztály segít akár 10%-os energiamegtakarítást elérni az A osztályhoz képest. A maximális teljesítmény garantált minimális fogyasztás mellett.



LED kijelző: a kiválasztott programok, funkciók és opciók, valamint a ciklus végéig eltelt idő megjelenítése.



Ventilátoros: A hideg levegő kényszerített elosztása a hűtőtérben, ami egyenletes hőmérséklet-eloszlást tesz lehetővé a hűtőszekrényen belül.



Beépített üreg