CVI120GE1

Família	Garrafeira
Instalação	de encastre
Nicho para encastre	45 cm
Largura de referência	Até 60
Altura de referência	Até 100
Descongelação	Automática
Tipo de refrigeração	Ventilada
Tipo de dobradiças	Dobradiças reversíveis
Dobradiças	Direito
Portas reversíveis	Sim



Disposição do compartimento da garrafeira

Prateleiras fixas	1
Prateleiras removíveis	2
Nº de lâmpadas	1
Material das prateleiras	Beech
Prateleiras com guias telescópicas para extração fácil	Sim
Tipo de iluminação da garrafeira	Led ativado com sistema eletrónico EMOTION
Filtro de renovação do ar	Carvão ativo

Comandos e funções

Comandos	Touch Control	**Bloqueio de controlo**	Sim
Comandos	no interior	**Iluminação ativada continuamente**	Temporizada
Display	Display com LEDs	**Ventilação ativada continuamente**	Sim
Funções do display	Alarme perda de temperatura, Indicação da temperatura	**Alarme perda de temperatura**	Sim
Luz indicadora de funcionamento	Sim	**Alarme de porta aberta**	Sim

Especificações técnicas

Nº de compressores	1

Zonas com temperatura regulável	1
Sistema independente de gestão da temperatura	1
Número de vidros na porta	2
Temperaturas	5°C - 20°C
Tipo de controlo da temperatura	Eletrónico
Vidro da porta com proteção aos raios UV	Sim
Resistência integrada	Sim

Tipo de compressor	Compressor de baixa vibração
Tipo de gás de refrigeração	R600a
Quantidade de refrigerante (gr.)	20 g
Espuma expansiva de isolamento	Ciclopentano
Painel de metal na parte traseira do frigorífico	Metal
Abertura da porta	sistema eletrónico E Motion

Performance / Etiqueta energética

Capacidade máxima de garrafas 0,75 L	20
Consumo anual de energia	100 kWh/a
Classe energética	F
Classe de emissão de ruído aéreo	C
Volume líquido total	56 l

Volume líquido da garrafeira	56 l
Classe climática	SN, N, ST
EEI	124 %
Nível de ruído	37 dB(A) re 1 pW

Ligação elétrica

Potência nominal	40 W
Corrente (Amperes)	0,4 A
Tensão (Volts)	220-240 V

Frequência (Hz)	50 Hz
Comprimento do cabo de alimentação	180 cm
Ficha elétrica	(F;E) Schuko

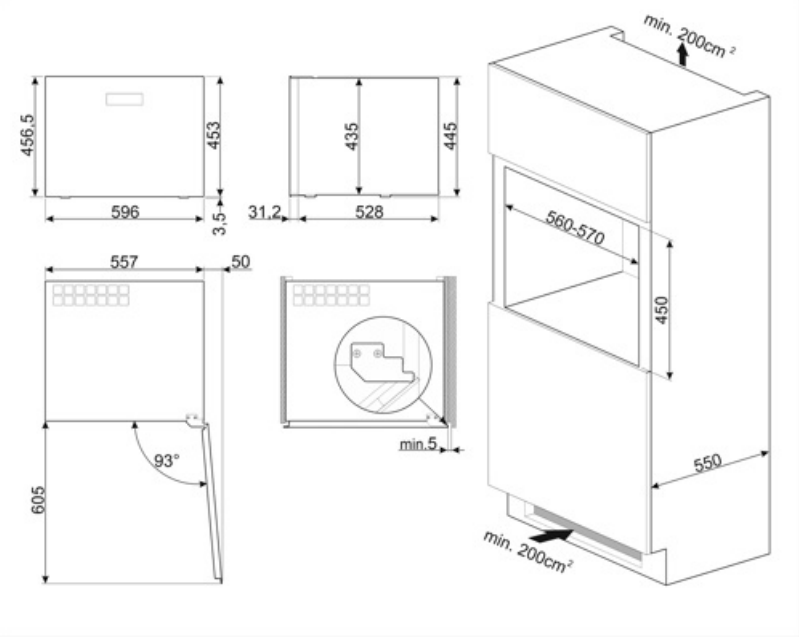

Symbols glossary



Classe de eficiência energética do produto declarada na etiqueta energética e na ficha do produto e em conformidade com os regulamentos UE.



Display LED: Para visualizar os programas, funções e opções selecionadas e o tempo para o fim do programa.



Iluminação por LED no interior, criando uma luz com uma distribuição perfeita. O LED consome menos energia, aquece muito menos e tem uma vida mais longa do que as lâmpadas tradicionais.



Comandos Touch Control: os comandos podem trabalhar por pressão de um display táctil.



E MOTION opening system: the E MOTION electronic system allows to open the appliance semi-automatically by applying pressure on the door surface.



Descongelação: sistema de descongelamento automático em intervalos regulares, eliminando a necessidade de descongelar completamente.



Ventilador: sistema de circulação forçada de ar frio para garantir uma distribuição de ar e da temperatura no interior do frigorífico.



Indica a altura do eletrodoméstico ajudando a perceber em que nicho de móvel deverá ser encastrado.



Classe de eficiência energética do produto declarada na etiqueta energética e na ficha do produto e em conformidade com os regulamentos UE.