CVI121B3

Οικογένεια	Συντηρητής κρασιών
ΤΟΠΟΘΕΤΗΣΗ	Εντοιχιζόμενο
ΥΨΟΣ ΕΝΤΟΙΧΙΣΜΟΥ	45 cm
Απόψυξη	Αυτόματη
Τύπος ψύξης	Υποβοήθηση ανεμιστήρα
Τύπος μεντεσέ	Μεταβλητός μεντεσές
Θέση μεντεσέ	Δεξιά
Αντιστρέψιμη πόρτα	Ναι

ΘΑΛΑΜΟΣ ΣΥΝΤΗΡΗΤΗ ΚΡΑΣΙΟΥ

Αριθμός σταθερών ραφιών	1
Αριθμός αφαιρούμενων ραφιών	2
Αριθμός λαμπτήρων	1
Υλικό ραφιών	Ξύλο
Αφαιρούμενα ράφια σε τηλεσκοπικούς οδηγούς	Ναι
Τύπος εσωτερικού φωτισμού	Led
Φίλτρο αέρα	Φίλτρο ενεργού άνθρακα

ΠΡΟΓΡΑΜΜΑΤΑ/ΛΕΙΤΟΥΡΓΙΕΣ

Τύπος χειρισμού	Αισθητήρες αφής
Χειρισμός	Εσωτερικά στον θάλαμο
Οθόνη	Led
Οθόνη με επιλογές λειτουργιών	Ειδοποίηση θερμοκρασίας, Ρύθμιση θερμοκρασίας
Ένδεικτική λυχνία ενεργοποίησης	Ναι
Κλείδωμα χειριστηρίων	Ναι
Χειροκίνητη λειτουργία φωτισμού	Σε μέγιστη περίοδο
Χειροκίνητη λειτουργία ανεμιστήρα	Ναι
Ειδοποίηση θερμοκρασίας	Ναι
Ειδοποίηση ανοιχτής πόρτας	Ναι

ΤΕΧΝΙΚΑ ΧΑΡΑΚΤΗΡΙΣΤΙΚΑ

Ρυθμιζόμενες ζώνες θερμοκρασίας	1
Αριθμός μοτέρ	1

Ανεξάρτητα συστήματα ψύξης	1	**Τύπος μοτέρ**	Μοτέρ χαμηλών κραδασμών
Αριθμός κρυστάλλων πόρτας	2	**Τύπος ψυκτικού αερίου**	R600a
Εύρος τιμών θερμοκρασίας	5-20 °C	**Ποσότητα ψυκτικού μέσου** (gr)	20 g
Τύπος ρυθμιστή θερμοκρασίας	Ηλεκτρονικό	**Τύπος μόνωσης**	HFO
Αντι-UV κρύσταλλο πόρτας	Ναι	**Πλαίσιο στο πίσω μέρος του θαλάμου**	Μεταλλικό
Ενσωματωμένη αντίσταση	Ναι	**Τύπος ανοίγματος πόρτας**	Με μηχανισμό Push-pull

ΕΤΙΚΕΤΑ ΑΠΟΔΟΣΗΣ/ΕΝΕΡΓΕΙΑΣ - ΚΑΝ. 2019

Μέγιστη χωρητικότητα (φιάλες 0,75lt)	21	**Άθροισμα χώρων συντήρησης**	56 λίτρα
Ετήσια κατανάλωση ενέργειας	100 kWh/a	**Κλιματική κλάση**	SN, N, ST
		EEI	124 %
ΕΝΕΡΓΕΙΑΚΗ ΚΛΑΣΗ	F	**Επίπεδο θορύβου**	36 dB(A) re 1 pW
Κλάση θορύβου	C		
Συνολική καθαρή χωρητικότητα	56 λίτρα		

ΗΛΕΚΤΡΙΚΗ ΣΥΝΔΕΣΗ

Ονομαστική ισχύς	40 W	**Συχνότητα** (Hz)	50 Hz
Ένταση ρεύματος	0,4 A	**Μήκος καλωδίου τροφοδοσίας**	180 cm
Τάση (V)	220-240 V	**Φις**	(F;E) Σούκο

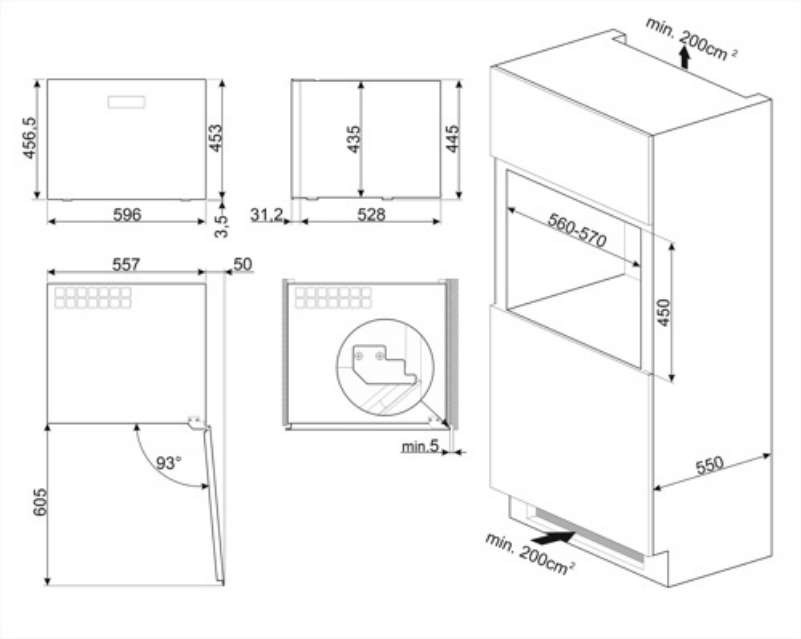

Symbols glossary

Το αυτόματο σύστημα απόψυξης λειτουργεί σε τακτά χρονικά διαστήματα εξαλείφοντας εντελώς την ανάγκη απόψυξης.

Οθόνη LED: για την προβολή των προγραμμάτων, των λειτουργιών και των επιλογών, καθώς και του χρόνου μέχρι το τέλος του κύκλου.

Εσωτερικός φωτισμός LED: είναι ένας πιο ενεργειακά αποδοτικός τρόπος φωτισμού του εσωτερικού της συσκευής.

Χειριστήρια αφής: Τα εύχρηστα χειριστήρια αφής επιτρέπουν τον προγραμματισμό της συσκευής με το πάτημα ενός κουμπιού.

A+: Η κατηγορία ενεργειακής απόδοσης A+ συμβάλλει στην εξοικονόμηση ενέργειας έως και 10% σε σύγκριση με την κατηγορία A. Η μέγιστη απόδοση με ελάχιστη κατανάλωση είναι εγγυημένη.

Ψύξη με κυκλοφορία αέρα: Η διανομή του κρύου αέρα στη συντήρηση, επιτρέπει ομοιόμορφη κατανομή της θερμοκρασίας.

Ύψος εντοιχισμού

Τάξη ενεργειακής απόδοσης F