CVI121B3

Семейство продуктов	Винный холодильник
Установка	Встраиваемый
Ниша для встраивания	45 см
Разморозка	Автоматическая
Тип охлаждения	Вентилируемый
Тип петель (шарнира)	Регулируемые
Дверной упор	Справа
Дверь перенавешиваемая	Да



Характеристики отделения для вина

Количество фиксированных полок	1
Количество выдвижных полок	2
Количество ламп подсветки	1
Материал полок	Дерево
Выдвижные полки на телескопических направляющих	Да
Тип внутренней подсветки	Светодиодный
Воздушный фильтр	Угольный фильтр

Программы/Функции

Управление	Сенсорное управление	**Блокировка управления**	Да
Управление	Внутреннее, в камере для хранения	**Работа системы освещения**	По времени
Дисплей	Светодиодный	**Непрерывная работа вентилятора**	Да
Функции на дисплее	Акустический сигнал при повышении температуры, Значение температуры	**Акустический сигнал при повышении температуры**	Да
Индикация работы	Да	**Акустический сигнал при открытой дверце**	Да

Технические характеристики

Зоны с регулировкой температуры	1	**Количество компрессоров**	1
Независимые системы охлаждения	1	**Тип компрессора**	Компрессор с пониженной выбрацией
Количество стекол в дверце	2	**Тип хладагента**	R600a
Диапазон температур	5-20°C	**Количество хладагента (г)**	20 g
Тип контроля температуры	Электронный	**Вспенивающий агент**	HFO
Стекло дверцы с защитой от УФ-лучей	Да	**Металлическая задняя панель холодильника**	Металл
Скрытый нагревательный элемент	Да	**Открывание дверцы**	Открывание нажатием

Производительность / Энергопотребление - НОВЫЙ регламент



Максимальный объем (бутылки по 0,75 л)	21	**Сумма объемов холодильного отделения и незамерзающего отделения**	56 л
Годовое энергопотребление	100 кВт/год	**Климатический класс**	SN, N, ST
Класс энергоэффективности	F	**EEI**	124 %
Класс эмиссии воздушного акустического шума	C	**Уровень шума**	36 дБ(A) re 1пВт
Полный объем	56 л		

Электрическое подключение

Номинальная мощность	40 Вт	**Частота тока**	50 Гц
Сила тока	0,4 A	**Длина электрического кабеля**	180 см
Напряжение	220-240 В	**Тип электрической вилки**	Европейская вилка для переменного тока

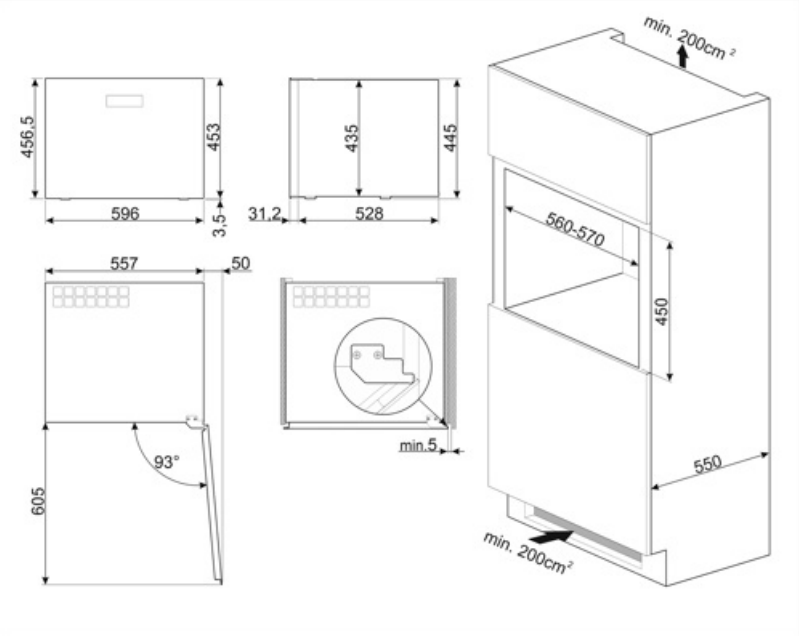
456,5
453
596
3,5
435
445
31,2
528
557
50
93°
605
min.5
min. 200cm²
560-570
450
550
min. 200cm²

Symbols glossary



Автоматическое размораживание: работает за счет автоматического оттаивания через равные промежутки времени, что исключает необходимость размораживание прибора в целом.



A+: класс энергоэффективности A+ помогает сэкономить до 10% энергии по сравнению с классом A. Гарантируется максимальная производительность при минимальном потреблении.



Цифровой дисплей: для отображения выбранных программ, функций и опций, а также времени до конца цикла.



Вентилируемый: принудительное распределение холодного воздуха в холодильном отделении, что обеспечивает равномерное распределение температуры внутри холодильника.



Светодиодное внутреннее освещение: более энергоэффективный и долговечный способ освещения внутреннего пространства прибора.



Высота ниши для встраивания



Простое в использовании сенсорное управление позволяет программировать прибор одним нажатием кнопки.



Класс энергоэффективности F