CVI138RS3

Produktfamilie	Weinlagerschrank
Installation	Einbaugerät
Nischenhöhe in cm	82-87 cm
Abtausystem	Automatisch
Kühlsystem	Dynamische Umluftkühlung
Scharniersystem	Standard
Türanschlag	Rechts

Eigenschaften Weinlagerfach

Anzahl der geprägten Flaschenablagen	2
Anzahl der variablen Flaschenablagen	3
Material der variablen Flaschenablagen	Eichenholz
Flaschenablagen auf Telekopauszügen	Ja
Innenbeleuchtung	LED
Innenraumluftfilter	Aktivkohle

Programme / Funktionen

Art der Bedienung	Touch
Position der Bedienung	Intern im Weinlagerfach
Ausführung des Displays	LED
Displayanzeige	Temperaturalarm, Temperaturanzeige
Funktionsanzeige	Ja
Tastensperre/Kindersicherung	Ja
LED-Innenbeleuchtung	Variabel regelbar
Dynamische Umluftkühlung	Ja
Temperaturalarm	Ja
Türalarm	Ja

Technische Eigenschaften

Regelbare Temperaturzonen	2
Unabhängige Kühlsysteme	2
Kompressor	Vibrationsreduziert
Kältemittel	R600a
Füllmenge des Kältemittels	20 g
Material der Isolierung	HFO

Anzahl der Türgverglasungen	2
Temperaturregelbereich	+5 bis +20 °C
Temperatursteuerung	Elektronisch
UV-Licht geschützte Doppelverglasung	Ja
Abtauheizung	Ja
Anzahl der Kompressoren	1
Material der Geräterückwand	Metall
Höhenregulierbare Stellfüße	Vorne und hinten
Türöffnung	Griffleiste

Technische Daten / Energielabel - Reg. 2019 - bindend ab 1.3.2021

Jährlicher Energieverbrauch	140 kWh/Jahr
Energieeffizienzklasse	G
Luftschallemissionsklasse	C
Gesamtrauminhalt	114 l
Summe der Rauminhalte der Kaltlagerfächer und der Kühlfächer	114 l
Klimaklassen	SN, N, ST
EEI	165 %
Luftschallemissionen	38 dB(A) re 1 pW

Elektrischer Anschluss

Netzstecker	(F;E) Schuko
Elektrischer Gesamtanschlusswert	40 W
Absicherung	0,4 A
Spannung	220-240 V
Frequenz	50 Hz
Länge Netzkabel	150 cm

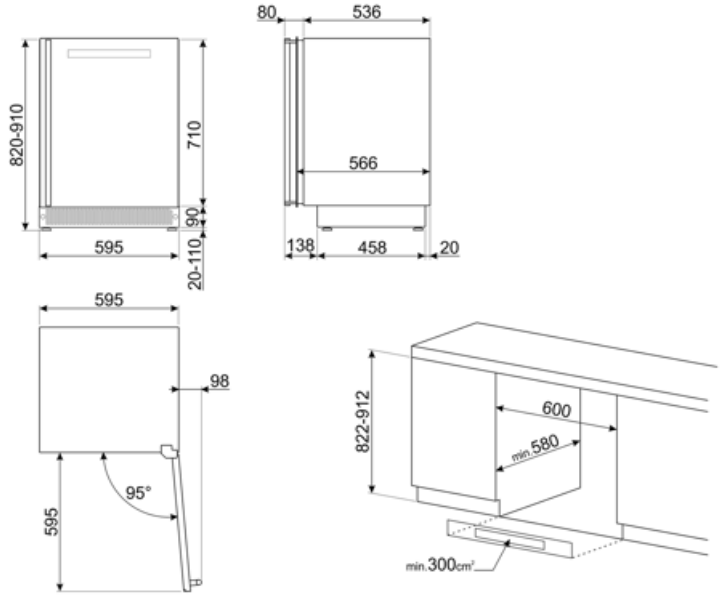

Symbols glossary

Abtauautomatik: vollautomatisches Abtauen in regelmäßigen Abständen, wodurch ein manueller Eingriff nicht mehr erforderlich ist.

Energieeffizienzklasse G

Dynamische Umluftkühlung: ventilierte Kaltluft zirkuliert im gesamten Kühlteil und sorgt für eine konstante und gleichmäßige Temperaturverteilung.

Nischenhöhe 82-87 cm

LED-Display: zur optischen Anzeige der gewählten Programme, Funktionen und Optionen sowie die Restlaufzeit bis Programmende.

LED-Innenbeleuchtung: eine energieeffiziente, langlebige und sehr effektive Art der Ausleuchtung des Kühlteils.

Touch Control: mit der benutzerfreundlichen Touch-Bedienung lässt sich das Gerät per Fingertipp sehr leicht bedienen.

Benefit (TT)

External handle

Handle with sober and elegant aesthetics, for easy door opening

UV-protected door glass

The UV-protected door glass protects the bottles from the passage of light into the wine cooler for impeccable storage

LED lights

LED lights ensure perfect multi-level visibility inside the wine cooler

Activated charcoal air filter

The activated charcoal air filter ensures excellent quality of the air and is easy to maintain

Touch Display

Touch display for an easy and accurate temperature management inside the refrigerated compartment

Low-vibration compressor

The low-vibration compressor avoids exposing the bottles to prolonged vibrations, which could compromise the quality of the wine

Telescopic guides

Telescopic sliding guides for easy extraction of wine bottles