CVI138RWS2

Familia	Vinoteca
Instalación	Integración
Nicho de empotrado	82-87 cm
Descongelación	Automático
Sistema de refrigeración	Ventilado
Tipo de bisagra	Estándar
Posición bisagra	Derecha

Descripción vinoteca

Número de estantes fijos	2
Número de estantes extraibles	3
Material del estante	Madera
Estantes extraibles con guías telescópicas	Sí
Luz interior	LED
Filtro de aire	Filtro de carbón activo

Controles y funciones

Ajuste control	Control táctil	**Bloqueo de control**	Sí
Control	Externo, en la puerta	**Iluminación forzada ON**	Plazo máximo
Pantalla	LED	**Ventilador forzado ON**	Sí
Funciones display	Alarma temperatura, Valor de la temperatura	**Alarma temperatura**	Sí
		Alarma puerta abierta	Sí
Indicador encendido	Sí		

Características técnicas

Zonas de temperatura ajustables	2	**Tipo de compresor**	Compresor de baja vibración
Sistema de refrigeración independiente	2	**Tipo de gas refrigerante**	R600a
Número cristales puerta	2	**Cantidad refrigerante (gr)**	20 g

Rango de temperatura	5-20 °C	**Agente espumante**	Ciclopentano
Tipo de control de la temperatura	Electrónico	**Panel de metal en la parte posterior de la nevera.**	Metal
Cristales puerta anti-UV	Sí	**Patas ajustables**	2 Frontales + 2 Traseras
Elemento calefactor integrado	Sí	**Tipo de apertura de puerta**	Con tirador
Número de compresores	1		

Rendimiento / Etiqueta energética - Reg. 2019

Ud. Máxima de botellas (botellas 0,75lt)	38	**Volumen total compartimento frigorífico**	103 l
Annual energy consumption	140 kWh/a	**Clase climática**	SN, N, ST
Clase de eficiencia energética del modelo	G	**EEI**	166 %
Airborne acoustical noise emission class	C	**Rumorosidad**	40 dB(A) re 1 pW
Volumen neto total	103 l		

Conexión eléctrica

Datos nominales de conexión eléctrica	40 W	**Frecuencia (Hz)**	50 Hz
Corriente	0,4 A	**Longitud del cable de alimentación**	150 cm
Tensión	220-240 V	**Enchufe**	Schuko (F;E)

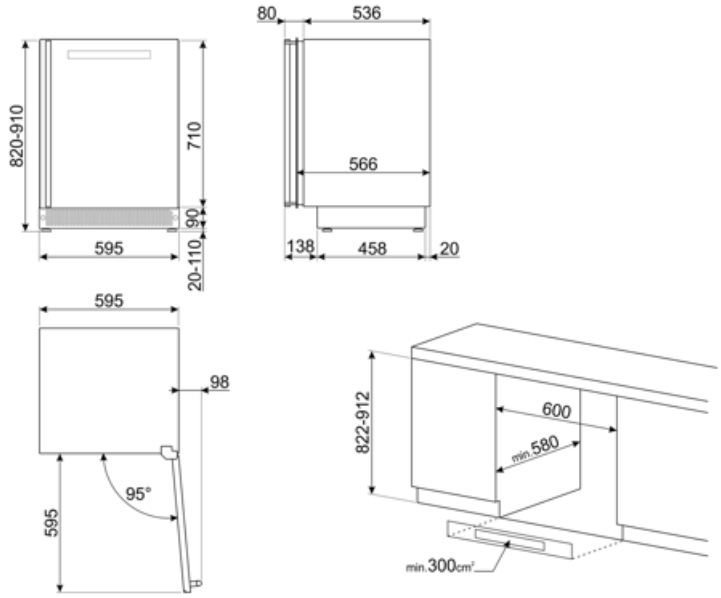

Symbols glossary

Descongelación automática: todos los modelos de refrigerador están equipados con descongelación automática en el compartimiento del refrigerador.

Pantalla LED: para optimizar el rendimiento y simplificar el uso del aparato tanto como sea posible, algunas lavadoras y refrigeradores están equipados con una pantalla LED que le permite ver el estado operativo del producto.

Iluminación LED interna: la iluminación LED interna garantiza el ahorro de energía y al mismo tiempo ofrece una luz de atmósfera.

Aparatos eléctricos conectados mediante tecnología Wi-Fi. Gracias a la aplicación SmegConnect, puede controlar y administrar sus dispositivos de forma remota a través de teléfonos inteligentes y tabletas (iOS y Android).

Electrodoméstico dotado de conexión ala red Wi-Fi

Energy efficiency class A

Ventilado: sistema de ventilación de enfriamiento que permite difundir constante y uniformemente el aire dentro del refrigerador.

Altura encastre

Mandos Touch Control: presentes en algunos modelos de hornos, placas, campanas y lavavajillas, activan la función con un simple toque.

Clase eficiencia energética G