CVI321X3

Οικογένεια	Συντηρητής κρασιών
ΤΟΠΟΘΕΤΗΣΗ	Εντοιχιζόμενο
ΥΨΟΣ ΕΝΤΟΙΧΙΣΜΟΥ	45 cm
Απόψυξη	Αυτόματη
Τύπος ψύξης	Υποβοήθηση ανεμιστήρα
Τύπος μεντεσέ	Standard
Θέση μεντεσέ	Δεξιά
Αντιστρέψιμη πόρτα	Ναι

ΘΑΛΑΜΟΣ ΣΥΝΤΗΡΗΤΗ ΚΡΑΣΙΟΥ

Αριθμός σταθερών ραφιών	1
Αριθμός αφαιρούμενων ραφιών	2
Υλικό ραφιών	Ξύλο
Αφαιρούμενα ράφια σε τηλεσκοπικούς οδηγούς	Ναι
Τύπος εσωτερικού φωτισμού	Led
Φίλτρο αέρα	Φίλτρο ενεργού άνθρακα

ΠΡΟΓΡΑΜΜΑΤΑ/ΛΕΙΤΟΥΡΓΙΕΣ

Τύπος χειρισμού	Αισθητήρες αφής	**Κλείδωμα χειριστηρίων**	Ναι
Χειρισμός	Εσωτερικά στον θάλαμο	**Χειροκίνητη λειτουργία φωτισμού**	Σε μέγιστη περίοδο
Οθόνη	Led	**Χειροκίνητη λειτουργία ανεμιστήρα**	Ναι
Οθόνη με επιλογές λειτουργιών	Ειδοποίηση θερμοκρασίας, Ρύθμιση θερμοκρασίας	**Ειδοποίηση θερμοκρασίας**	Ναι
Ένδεικτική λυχνία ενεργοποίησης	Ναι	**Ειδοποίηση ανοιχτής πόρτας**	Ναι

ΤΕΧΝΙΚΑ ΧΑΡΑΚΤΗΡΙΣΤΙΚΑ

Ρυθμιζόμενες ζώνες θερμοκρασίας	1	**Αριθμός μοτέρ**	1
		Τύπος μοτέρ	Μοτέρ χαμηλών κραδασμών
		Τύπος ψυκτικού αερίου	R600a

Ανεξάρτητα συστήματα ψύξης	1	**Ποσότητα ψυκτικού μέσου** (gr)	20 g
Αριθμός κρυστάλλων πόρτας	2	**Τύπος μόνωσης**	HFO
Εύρος τιμών θερμοκρασίας	5-20 °C	**Πλαίσιο στο πίσω μέρος του θαλάμου**	Μεταλλικό
Τύπος ρυθμιστή θερμοκρασίας	Ηλεκτρονικό	**Τύπος ανοίγματος πόρτας**	Με μηχανισμό Push-pull
Αντι-UV κρύσταλλο πόρτας	Ναι		
Ενσωματωμένη αντίσταση	Ναι		

ΕΤΙΚΕΤΑ ΑΠΟΔΟΣΗΣ/ΕΝΕΡΓΕΙΑΣ - ΚΑΝ. 2019

Μέγιστη χωρητικότητα (φιάλες 0,75lt)	21	**Άθροισμα χώρων συντήρησης**	56 λίτρα
Ετήσια κατανάλωση ενέργειας	100 kWh/a	**Κλιματική κλάση**	SN, N, ST
ΕΝΕΡΓΕΙΑΚΗ ΚΛΑΣΗ	F	EEI	124 %
Κλάση θορύβου	C	**Επίπεδο θορύβου**	36 dB(A) re 1 pW
Συνολική καθαρή χωρητικότητα	56 λίτρα		

ΗΛΕΚΤΡΙΚΗ ΣΥΝΔΕΣΗ

Ονομαστική ισχύς	40 W	**Συχνότητα** (Hz)	50 Hz
Ένταση ρεύματος	0,4 A	**Μήκος καλωδίου τροφοδοσίας**	180 cm
Τάση (V)	220-240 V	**Φις**	(F;E) Σούκο

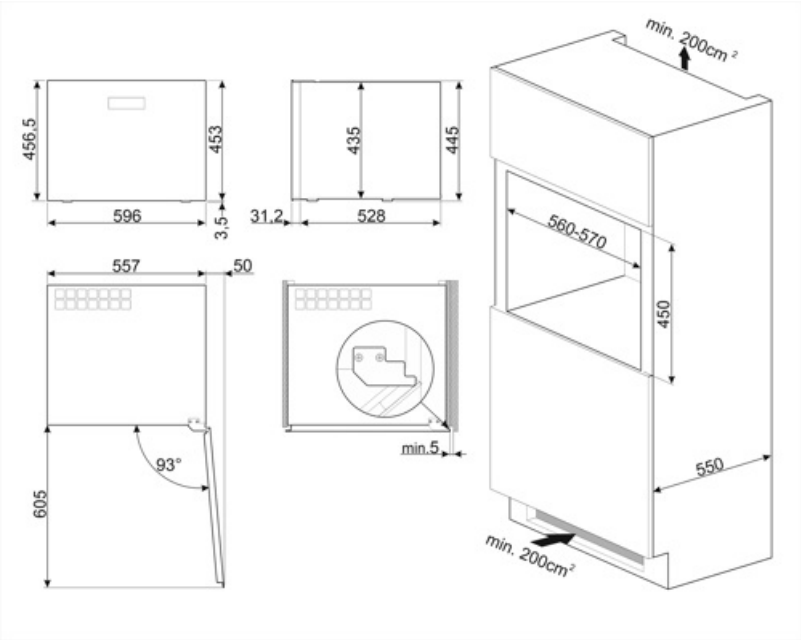

Symbols glossary

A+: Η κατηγορία ενεργειακής απόδοσης A+ συμβάλλει στην εξοικονόμηση ενέργειας έως και 10% σε σύγκριση με την κατηγορία A. Η μέγιστη απόδοση με ελάχιστη κατανάλωση είναι εγγυημένη.

Οθόνη LED: για την προβολή των προγραμμάτων, των λειτουργιών και των επιλογών, καθώς και του χρόνου μέχρι το τέλος του κύκλου.

Ανοξείδωτο ατσάλι που δεν αφήνει δαχτυλιές: Το ανθεκτικό στα δακτυλικά αποτυπώματα ανοξείδωτο ατσάλι το διατηρεί σαν καινούργιο.

Ύψος εντοιχισμού

Τάξη ενεργειακής απόδοσης F

Το αυτόματο σύστημα απόψυξης λειτουργεί σε τακτά χρονικά διαστήματα εξαλείφοντας εντελώς την ανάγκη απόψυξης.

Ψύξη με κυκλοφορία αέρα: Η διανομή του κρύου αέρα στη συντήρηση, επιτρέπει ομοιόμορφη κατανομή της θερμοκρασίας.

Εσωτερικός φωτισμός LED: είναι ένας πιο ενεργειακά αποδοτικός τρόπος φωτισμού του εσωτερικού της συσκευής.

Χειριστήρια αφής: Τα εύχρηστα χειριστήρια αφής επιτρέπουν τον προγραμματισμό της συσκευής με το πάτημα ενός κουμπιού.