CVI321X3

Οικογένεια	Συντηρητής κρασιών
ΤΟΠΟΘΕΤΗΣΗ	Εντοιχιζόμενο
ΥΨΟΣ ΕΝΤΟΙΧΙΣΜΟΥ	45 cm
Απόψυξη	Αυτόματη
Τύπος ψύξης	Υποβοήθηση ανεμιστήρα
Τύπος μεντεσέ	Standard
Θέση μεντεσέ	Δεξιά
Αντιστρέψιμη πόρτα	Ναι

ΘΑΛΑΜΟΣ ΣΥΝΤΗΡΗΤΗ ΚΡΑΣΙΟΥ

Αριθμός σταθερών ραφιών	1
Αριθμός αφαιρούμενων ραφιών	2
Υλικό ραφιών	Ξύλο
Αφαιρούμενα ράφια σε τηλεσκοπικούς οδηγούς	Ναι
Τύπος εσωτερικού φωτισμού	Led
Φίλτρο αέρα	Φίλτρο ενεργού άνθρακα

ΠΡΟΓΡΑΜΜΑΤΑ/ΛΕΙΤΟΥΡΓΙΕΣ

Τύπος χειρισμού	Αισθητήρες αφής
Χειρισμός	Εσωτερικά στον θάλαμο
Οθόνη	Led
Οθόνη με επιλογές λειτουργιών	Ειδοποίηση θερμοκρασίας, Ρύθμιση θερμοκρασίας
Ένδεικτική λυχνία ενεργοποίησης	Ναι
Κλείδωμα χειριστηρίων	Ναι
Χειροκίνητη λειτουργία φωτισμού	Σε μέγιστη περίοδο
Χειροκίνητη λειτουργία ανεμιστήρα	Ναι
Ειδοποίηση θερμοκρασίας	Ναι
Ειδοποίηση ανοιχτής πόρτας	Ναι

ΤΕΧΝΙΚΑ ΧΑΡΑΚΤΗΡΙΣΤΙΚΑ

Ρυθμιζόμενες ζώνες θερμοκρασίας	1
Αριθμός μοτέρ	1
Τύπος μοτέρ	Μοτέρ χαμηλών κραδασμών
Τύπος ψυκτικού αερίου	R600a

Ανεξάρτητα συστήματα ψύξης	1	**Ποσότητα ψυκτικού μέσου** (gr)	20 g
Αριθμός κρυστάλλων πόρτας	2	**Τύπος μόνωσης**	HFO
Εύρος τιμών θερμοκρασίας	5-20 °C	**Πλαίσιο στο πίσω μέρος του θαλάμου**	Μεταλλικό
Τύπος ρυθμιστή θερμοκρασίας	Ηλεκτρονικό	**Τύπος ανοίγματος πόρτας**	Με μηχανισμό Push-pull
Αντι-UV κρύσταλλο πόρτας	Ναι		
Ενσωματωμένη αντίσταση	Ναι		

ΕΤΙΚΕΤΑ ΑΠΟΔΟΣΗΣ/ΕΝΕΡΓΕΙΑΣ - ΚΑΝ. 2019

Ετήσια κατανάλωση ενέργειας	100 kWh/a	**Άθροισμα χώρων συντήρησης**	56 λίτρα
ΕΝΕΡΓΕΙΑΚΗ ΚΛΑΣΗ	F	**Κλιματική κλάση**	SN, N, ST
Κλάση θορύβου	C	EEI	124 %
Συνολική καθαρή χωρητικότητα	56 λίτρα	**Επίπεδο θορύβου**	36 dB(A) re 1 pW

ΗΛΕΚΤΡΙΚΗ ΣΥΝΔΕΣΗ

Φις	(F;E) Σούκο	**Τάση** (V)	220-240 V
Ονομαστική ισχύς	40 W	**Συχνότητα** (Hz)	50 Hz
Ένταση ρεύματος	0.4 A	**Μήκος καλωδίου τροφοδοσίας**	180 cm

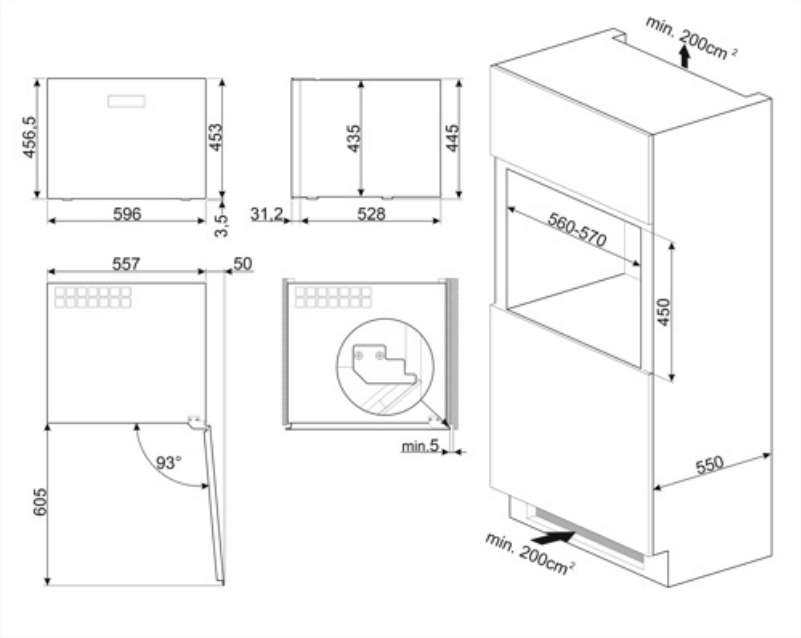

Symbols glossary

Το αυτόματο σύστημα απόψυξης λειτουργεί σε τακτά χρονικά διαστήματα εξαλείφοντας εντελώς την ανάγκη απόψυξης.

Οθόνη LED: για την προβολή των προγραμμάτων, των λειτουργιών και των επιλογών, καθώς και του χρόνου μέχρι το τέλος του κύκλου.

Ανοξείδωτο ατσάλι που δεν αφήνει δαχτυλιές: Το ανθεκτικό στα δακτυλικά αποτυπώματα ανοξείδωτο ατσάλι το διατηρεί σαν καινούργιο.

Ύψος εντοιχισμού

Τάξη ενεργειακής απόδοσης F

A+: Η κατηγορία ενεργειακής απόδοσης A+ συμβάλλει στην εξοικονόμηση ενέργειας έως και 10% σε σύγκριση με την κατηγορία A. Η μέγιστη απόδοση με ελάχιστη κατανάλωση είναι εγγυημένη.

Ψύξη με κυκλοφορία αέρα: Η διανομή του κρύου αέρα στη συντήρηση, επιτρέπει ομοιόμορφη κατανομή της θερμοκρασίας.

Εσωτερικός φωτισμός LED: είναι ένας πιο ενεργειακά αποδοτικός τρόπος φωτισμού του εσωτερικού της συσκευής.

Χειριστήρια αφής: Τα εύχρηστα χειριστήρια αφής επιτρέπουν τον προγραμματισμό της συσκευής με το πάτημα ενός κουμπιού.

Benefit (TT)

Αντιστρέψιμη πόρτα

Αντιστρέψιμη πόρτα για εύκολη και ευέλικτη τοποθέτηση σε κάθε κουζίνα

Σύστημα ανοίγματος push-pull

Σύστημα ανοίγματος push-pull για εύκολο άνοιγμα και κλείσιμο όταν χρειάζεται, με την απλή πίεση της επιφάνειας στην άκρη της πόρτας

Γυαλί πόρτας με προστασία UV

Το προστατευμένο με υπεριώδη ακτινοβολία γυαλί πόρτας προστατεύει τα μπουκάλια από τη δίοδο φωτός στο ψυγείο κρασιού για άψογη αποθήκευση

Φώτα LED

Τα φώτα LED εξασφαλίζουν τέλεια ορατότητα πολλαπλών επιπέδων μέσα στο ψυγείο κρασιού

Φίλτρο αέρα ενεργού άνθρακα

Το φίλτρο αέρα ενεργού άνθρακα εξασφαλίζει εξαιρετική ποιότητα αέρα και είναι εύκολο στη συντήρηση

Οθόνη αφής

Οθόνη αφής για εύκολη και ακριβή διαχείριση της θερμοκρασίας στο εσωτερικό του θαλάμου ψύξης

Μοτέρ χαμηλών κραδασμών

Το μοτέρ χαμηλών κραδασμών αποφεύγει την έκθεση των φιαλών σε παρατεταμένους κραδασμούς, οι οποίοι θα μπορούσαν να θέσουν σε κίνδυνο την ποιότητα του κρασιού

Τηλεσκοπικοί οδηγοί

Τηλεσκοπικοί συρόμενοι οδηγοί για εύκολη εξαγωγή των φιαλών