CVI338LWX2

Família	Garrafeira
Instalação	de encastre
Nicho para encastre	82-87 cm
Descongelação	Automática
Tipo de refrigeração	Ventilada
Tipo de dobradiças	Dobradiças standard
Dobradiças	Dobradiças à esquerda

Disposição do compartimento da garrafeira

Prateleiras fixas	2
Prateleiras removíveis	3
Material das prateleiras	Madeira
Prateleiras com guias telescópicas para extração fácil	Sim
Tipo de iluminação da garrafeira	LED
Filtro de renovação do ar	Carvão ativo

Comandos e funções

Comandos	Touch Control	**Bloqueio de controlo**	Sim
Comandos	Painel de comandos exterior, na porta	**Iluminação ativada continuamente**	Temporizada
Display	Display com LEDs	**Ventilação ativada continuamente**	Sim
Funções do display	Alarme perda de temperatura, Indicação da temperatura	**Alarme perda de temperatura**	Sim
Luz indicadora de funcionamento	Sim	**Alarme de porta aberta**	Sim

Especificações técnicas

Zonas com temperatura regulável	2	**Tipo de compressor**	Compressor de baixa vibração

Sistema independente de gestão da temperatura	2	**Tipo de gás de refrigeração**	R600a
Número de vidros na porta	2	**Quantidade de refrigerante (gr.)**	20 g
Temperaturas	5°C - 20°C	**Espuma expansiva de isolamento**	Ciclopentano
Tipo de controlo da temperatura	Eletrónico	**Painel de metal na parte traseira do frigorífico**	Metal
Vidro da porta com proteção aos raios UV	Sim	**Pés reguláveis em altura**	4 pés reguláveis em altura
Resistência integrada	Sim	**Abertura da porta**	com puxador
Nº de compressores	1		

Performance / Etiqueta energética

Capacidade máxima de garrafas 0,75 L	38	**Volume líquido da garrafeira**	103 l
Consumo anual de energia	140 kWh/a	**Classe climática**	SN, N, ST
Classe energética	G	**EEI**	166 %
Classe de emissão de ruído aéreo	C	**Nível de ruído**	40 dB(A) re 1 pW
Volume líquido total	103 l		

Ligação elétrica

Ficha elétrica	(F;E) Schuko	**Tensão (Volts)**	220-240 V
Potência nominal	40 W	**Frequência (Hz)**	50 Hz
Corrente (Amperes)	0,4 A	**Comprimento do cabo de alimentação**	150 cm

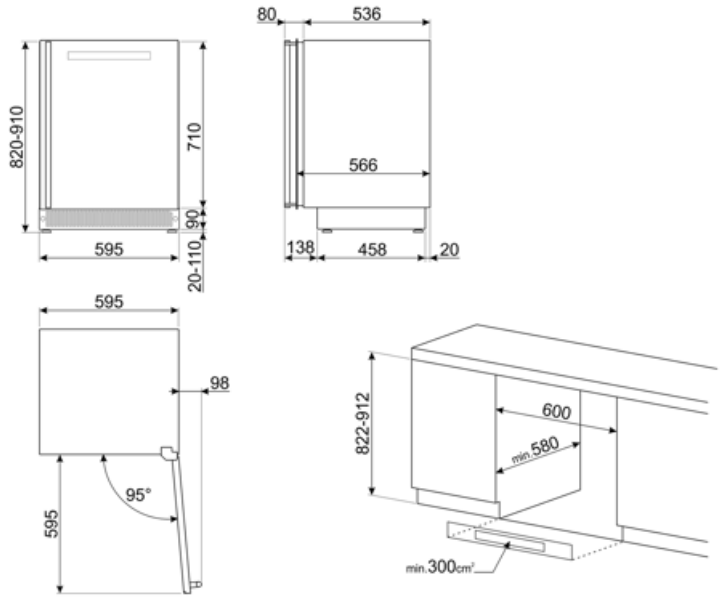

Symbols glossary

Descongelação: sistema de descongelamento automático em intervalos regulares, eliminando a necessidade de descongelar completamente.

Classe de eficiência energética do produto declarada na etiqueta energética e na ficha do produto e em conformidade com os regulamentos UE.

Ventilador: sistema de circulação forçada de ar frio para garantir uma distribuição de ar e da temperatura no interior do frigorífico.

Iluminação por LED no interior, criando uma luz com uma distribuição perfeita. O LED consome menos energia, aquece muito menos e tem uma vida mais longa do que as lâmpadas tradicionais.

SmegConnect: é a aplicação da Smeg que permite conectar os seus eletrodomésticos para que possa controlá-los remotamente através do seu Smartphone ou Tablet, onde quer que esteja. A conexão é via WiFi.

Eletrodoméstico com Wi-Fi: para ser gerido no Smartphone ou tablet através da aplicação SmegConnect disponível para IOS ou Android.

Classe de eficiência energética do produto declarada na etiqueta energética e na ficha do produto e em conformidade com os regulamentos UE.

Display LED: Para visualizar os programas, funções e opções selecionadas e o tempo para o fim do programa.

Aço inox à prova de dedadas, mantém o inox com uma aparência sempre limpa.

Indica a altura do eletrodoméstico ajudando a perceber em que nicho de móvel deverá ser encastrado.

Comandos Touch Control: os comandos podem trabalhar por pressão de um display táctil.

Benefit (TT)

Puxador

Puxador com uma estética clássica e sóbria, para uma abertura fácil da porta

Vidro com proteção UV

O vidro com proteção UV protege as garrafas da passagem de luz para o interior da garrafeira, para uma conservação impecável

Luz LED

As luzes LED garantem uma visibilidade perfeita em vários níveis, no interior da garrafeira

Filtro de ar de carvão ativo

O filtro de ar de carvão ativo garante uma excelente qualidade do ar e é fácil de manter

Display touch

Display touch para uma gestão fácil e precisa da temperatura no interior da garrafeira

Compressor de baixa vibração

O compressor de baixa vibração evita a exposição das garrafas a vibrações prolongadas, o que poderia comprometer a qualidade do vinho

Guias telescópicas

Guias telescópicas para uma fácil extração das garrafas