CVI338LX1

Famiglia	Cantina vini
Installazione	Incasso
Nicchia da Incasso	82-87 cm
Larghezza di riferimento	Fino a 60
Altezza di riferimento	Fino a 100
Sbrinamento	Automatico
Tipo di raffreddamento	Ventilato
Tipo di cerniera	A fulcro variabile
Posizione cerniera	Sinistra

Allestimento vano Cantina

Numero ripiani fissi	2
Numero ripiani estraibili	3
Materiale ripiani	Legno naturale non trattato
Ripiani estraibili su guide telescopiche	Sì
Tipo illuminazione interna	Led
Filtro aria	Al carbone attivo

Comandi e funzioni

Regolazione comandi	Touch
Comandi	Interni, nel vano cantina
Tipo di display	LED
Funzioni display	Allarme temperatura, Indicazione temperatura
Indicatore funzionamento	Sì
Sicurezza bambini	Sì
Illuminazione attivabile in modo continuativo	Temporizzata
Ventilazione attivabile in modo continuativo	Sì
Allarme temperatura	Sì
Allarme porta aperta	Sì

Caratteristiche Tecniche

Zone di temperatura regolabili	2
Sistemi indipendenti di raffreddamento	2
Numero vetri porta	2
Tipo di compressore	A vibrazioni ridotte
Tipo di gas refrigerante	R600a
Quantità refrigerante (gr)	20 g

Gamma temperature	5-20 °C	**Agente schiumogeno**	Ciclopentano
Tipo di controllo della temperatura	Elettronico	**Pannello metallico sul retro frigo**	Metal
Vetro porta anti UV	Sì	**Piedini regolabili**	2 Anteriori e 2 Posteriori
Resistenza integrata	Sì	**Apertura porta**	Con maniglia
Numero di compressori	1		

Prestazioni / Etichetta Energetica - Reg. 2019

Capacità massima (bottiglie 0,75lt)	38	**Somma dei volumi degli scomparti di raffreddamento e degli scomparti per prodotti non congelati**	114 l
Consumo annuo di energia	140 kWh/a	**Classe climatica**	SN, N, ST
Classe di efficienza energetica	G	**IEE**	165 %
Classe di emissione di rumore aereo	C	**Rumorosità**	38 dB(A) re 1 pW
Volume totale netto	114 l		

Collegamento Elettrico

Dati nominali di collegamento elettrico	40 W	**Frequenza (Hz)**	50 Hz
Corrente	0,4 A	**Lunghezza cavo di alimentazione**	180 cm
Tensione (V)	220-240 V	**Spina**	(F;E) Schuko

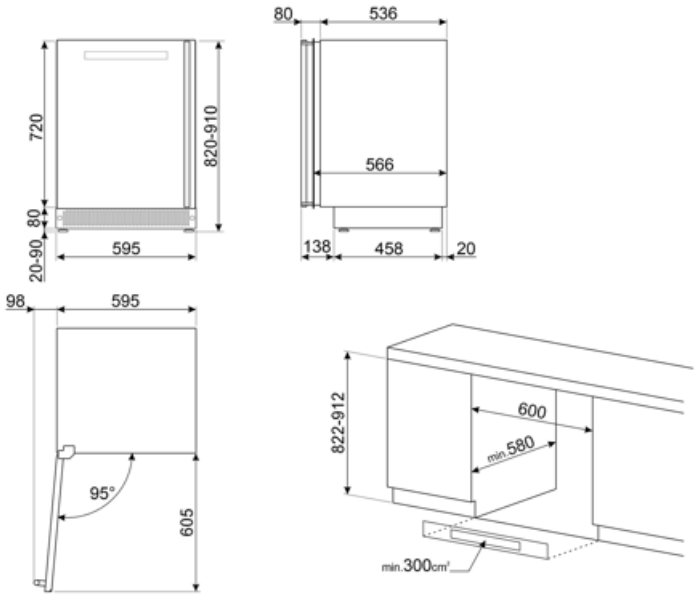

Glossario simboli

Sbrinamento automatico: Tutti i modelli di frigoriferi sono dotati di Sbrinamento automatico nel vano frigorifero.

Display LED: Per ottimizzare le prestazioni e semplificare al massimo l'utilizzo dell'elettrodomestico , alcune lavabiancheria e alcuni frigoriferi sono dotati di un display LED che permette di visualizzare lo stato di funzionamento del prodotto.

Antimpronta: Lo speciale trattamento a cui è sottoposto l'acciaio inox impedisce la formazione di aloni e ditate sulla superficie e contribuisce a esaltarne la lucentezza.

Altezza nicchia incasso

Classe di efficienza energetica G

Classe di efficienza energetica A

Ventilato: Sistema di ventilazione del freddo che permette di diffondere costantemente e in modo omogeneo l'aria all'interno del frigorifero.

Illuminazione interna a LED: L'illuminazione interna a LED garantisce un risparmio energetico e, al contempo, offre una luce di atmosfera.

Comandi Touch Control: Presenti su alcuni modelli di forni, piani di cottura, cappe e lavastoviglie, attivano la funzione con un semplice tocco.