CVI338LX1



Семейство продуктов	Винный холодильник
Установка	Встраиваемый
Ниша для встраивания	82-87 см
Рекомендуемая ширина	До 60
Рекомендуемая высота	До 100
Разморозка	Автоматическая
Тип охлаждения	Вентилируемый
Тип петель (шарнира)	Регулируемые
Дверной упор	Слева

Характеристики отделения для вина

Количество фиксированных полок	2
Количество выдвижных полок	3
Материал полок	Натуральное дерево, не обработанное
Выдвижные полки на телескопических направляющих	Да
Тип внутренней подсветки	Светодиодный
Воздушный фильтр	Угольный фильтр

Программы/Функции

Управление	Сенсорное управление	**Блокировка управления**	Да
Управление	Внутреннее, в камере для хранения	**Работа системы освещения**	По времени
Дисплей	Светодиодный	**Непрерывная работа вентилятора**	Да
Функции на дисплее	Акустический сигнал при повышении температуры, Значение температуры	**Акустический сигнал при повышении температуры**	Да
Индикация работы	Да	**Акустический сигнал при открытой дверце**	Да

Технические характеристики

Зоны с регулировкой температуры	2	**Тип компрессора**	Компрессор с пониженной выбрацией

Независимые системы охлаждения	2
Количество стекол в дверце	2
Диапазон температур	5-20°C
Тип контроля температуры	Электронный
Стекло дверцы с защитой от УФ-лучей	Да
Скрытый нагревательный элемент	Да
Количество компрессоров	1
Тип хладагента	R600a
Количество хладагента (г)	20 g
Вспенивающий агент	Циклопентан
Металлическая задняя панель холодильника	Металл
Регулируемые по высоте ножки	2 фронтальные + 2 задние
Открывание дверцы	С ручкой

Производительность / Энергопотребление - НОВЫЙ регламент



Максимальный объем (бутылки по 0,75 л)	38
Годовое энергопотребление	140 кВт/год
Класс энергоэффективности	G
Класс эмиссии воздушного акустического шума	C
Полный объем	114 л
Сумма объемов холодильного отделения и незамерзающего отделения	114 л
Климатический класс	SN, N, ST
EEI	165 %
Уровень шума	38 дБ(A) re 1пВт

Электрическое подключение

Номинальная мощность	40 Вт
Сила тока	0,4 A
Напряжение	220-240 В
Частота тока	50 Гц
Длина электрического кабеля	180 см
Тип электрической вилки	Европейская вилка для переменного тока

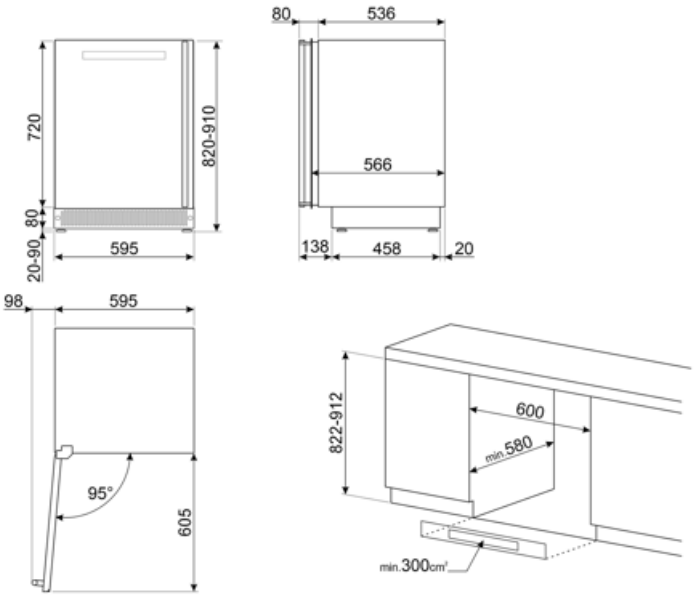
720
820-910
80
20-90
595
80
536
566
138
458
20
98
595
95°
605
822-912
600
min.580
min.300cm²

Symbols glossary



Автоматическое размораживание: работает за счет автоматического оттаивания через равные промежутки времени, что исключает необходимость размораживание прибора в целом.



Energy efficiency class A



Цифровой дисплей: для отображения выбранных программ, функций и опций, а также времени до конца цикла.



Вентилируемый: принудительное распределение холодного воздуха в холодильном отделении, что обеспечивает равномерное распределение температуры внутри холодильника.



Нержавеющая сталь с защитой от отпечатков пальцев: защита от отпечатков пальцев сохраняет внешний вид нержавеющей стали.



Светодиодное внутреннее освещение: более энергоэффективный и долговечный способ освещения внутреннего пространства прибора.



Высота ниши для встраивания



Простое в использовании сенсорное управление позволяет программировать прибор одним нажатием кнопки.



Класс энергоэффективности G