CVI338LX3



Familia	Vinoteca
Instalación	Integración
Nicho de empotrado	82-87 cm
Descongelación	Automático
Sistema de refrigeración	Ventilado
Tipo de bisagra	Estándar
Posición bisagra	Izquierda

Descripción vinoteca

Número de estantes fijos	2
Número de estantes extraibles	3
Material del estante	Madera
Estantes extraibles con guías telescópicas	Sí
Luz interior	LED
Filtro de aire	Filtro de carbón activo

Controles y funciones

Ajuste control	Control táctil	**Bloqueo de control**	Sí
Control	Interior, compartimento bodega	**Iluminación forzada ON**	Plazo máximo
Pantalla	LED	**Ventilador forzado ON**	Sí
Funciones display	Alarma temperatura, Valor de la temperatura	**Alarma temperatura**	Sí
Indicador encendido	Sí	**Alarma puerta abierta**	Sí

Características técnicas

Zonas de temperatura ajustables	2	**Tipo de compresor**	Compresor de baja vibración
Sistema de refrigeración independiente	2	**Tipo de gas refrigerante**	R600a
Número cristales puerta	2		

Rango de temperatura	5-20 °C	**Cantidad refrigerante (gr)**	20 g
Tipo de control de la temperatura	Electrónico		
Cristales puerta anti-UV	Sí	**Agente espumante**	HFO
Elemento calefactor integrado	Sí	**Panel de metal en la parte posterior de la nevera.**	Metal
Número de compresores	1	**Patas ajustables**	2 Frontales + 2 Traseras
		Tipo de apertura de puerta	Con tirador

Rendimiento / Etiqueta energética - Reg. 2019

Ud. Máxima de botellas (botellas 0,75lt)	38	**Volumen total compartimento frigorífico**	114 l
Consumo energético anual	140 kWh/a	**Clase climática**	SN, N, ST
Clase de eficiencia energética	G	**EEI**	165 %
Clase de emisión de ruido acústico aéreo	C	**Rumorosidad**	38 dB(A) re 1 pW
Volumen neto total	114 l		

Conexión eléctrica

Datos nominales de conexión eléctrica	40 W	**Frecuencia (Hz)**	50 Hz
Corriente	0,4 A	**Longitud del cable de alimentación**	180 cm
Tensión	220-240 V	**Enchufe**	Schuko (F;E)

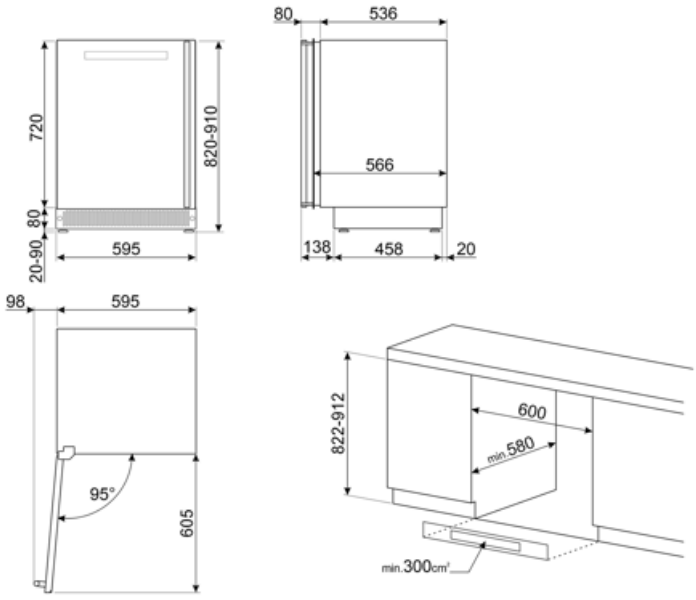

Symbols glossary



Descongelación automática: todos los modelos de refrigerador están equipados con descongelación automática en el compartimiento del refrigerador.



Clase eficiencia energética G



Ventilado: sistema de ventilación de enfriamiento que permite difundir constante y uniformemente el aire dentro del refrigerador.



Iluminación LED interna: la iluminación LED interna garantiza el ahorro de energía y al mismo tiempo ofrece una luz de atmósfera.



Mandos Touch Control: presentes en algunos modelos de hornos, placas, campanas y lavavajillas, activan la función con un simple toque.



Energy efficiency class A



Pantalla LED: para optimizar el rendimiento y simplificar el uso del aparato tanto como sea posible, algunas lavadoras y refrigeradores están equipados con una pantalla LED que le permite ver el estado operativo del producto.



Antihuellas: el tratamiento especial al que se somete el acero inoxidable evita la formación de halos y huellas digitales en la superficie y ayuda a mejorar su brillo.



Altura encastre