CVI338LX3

Famille	Cave à vin
Installation	Encastrable
Niche d'encastrement	82-87 cm
Dégivrage	Automatique
Type de refroidissement	Froid brassé
Type de charnières	Standard
Position des charnières	Gauche



Aménagement compartiment Cave à vin

Nombre d'étagères fixes	2
Nombre d'étagères extractibles	3
Matériau des étagères	Bois
Etagères extractibles montées sur rails télescopiques	oui
Type d'éclairage interne	LED
Filtre à air	A charbon actif

Commandes et fonctions

Réglage commandes	Commandes tactiles	**Sécurité enfants**	oui
Commandes	Internes, dans la cave à vin	**Eclairage activable en mode continu**	Temporisée
Afficheur	LED	**Ventilation activable en mode continu**	oui
Fonctions de l'afficheur	Alarme température, Indication température	**Alarme température**	oui
Indicateur fonctionnement	oui	**Alarme porte ouverte**	oui

Technologie

Zones à température réglable	2	**Type de compresseur**	Anti-vibrations
		Type de gaz réfrigérant	R600a

Systèmes de refroidissement indépendants	2	**Quantité de réfrigérant (gr)**	20 g
Nombre vitres porte	2	**Agent d'expansion pour mousses isolantes**	HFO
Plage de température	5-20 °C	**Panneau métallique à l'arrière**	Métallique
Type de contrôle de la température	Électronique	**Pieds réglables**	2 avant et 2 arrière
Vitre de la porte avec protection UV	oui	**Type d'ouverture de la porte**	Avec poignée
Résistance intégrée	oui		
Nombre de compresseurs	1		

Performance / Etiquette énergétique - Reg. 2019

Capacité maximale de stockage (bouteilles 0,75 lt)	38	**Somme des volumes du (des) compartiment(s) Extra Fresh et du (des) compartiment(s) frais**	114 l
Consommation d'énergie annuelle	140 kWh/a	**Classe climatique**	SN, N, ST
Classe énergétique	G	**EEI**	165 %
Classe d'émissions acoustiques dans l'air	C	**Niveau sonore**	38 dB(A) re 1 pW
Volume net total	114 l		

Raccordement électrique

Puissance nominale électrique (W)	40 W	**Fréquence**	50 Hz
Intensité	0.4 A	**Longueur du câble d'alimentation**	180 cm
Tension	220-240 V	**Type de prise**	(F;E) Schuko

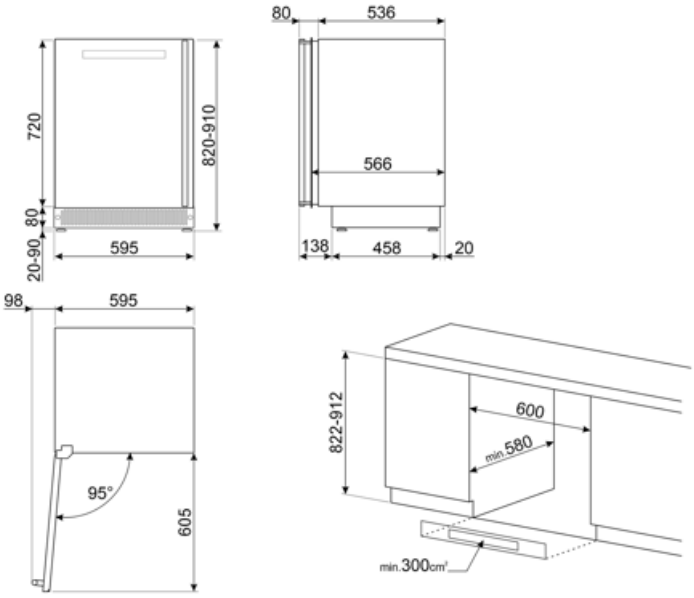

Symbols glossary



Dégivrage automatique : Le réfrigérateur se dégivre automatiquement. L’eau issue de ce dégivrage ne doit pas être récupérée car le réfrigérateur est équipé d’un système d’évaporation.



Afficheur LED : Pour optimiser les performances et simplifier au maximum l'utilisation de l'appareil, certaines machines à laver et certains réfrigérateurs sont équipés d'un afficheur LED qui permet de visualiser l'état de fonctionnement du produit.



Anti-traces : Le traitement spécial auquel est soumis l'acier inox empêche la formation d'halos et d'empreintes digitales sur la surface et contribue à améliorer sa luminosité.



Hauteur de la niche d'encastrement



Classe énergétique G



A : La classe A des produits Smeg garantit de basses consommation d’énergie



Brassé : Système de ventilation de refroidissement qui permet à l'air à l'intérieur du réfrigérateur d'être constamment et uniformément réparti.



Eclairage intérieur LED : L'éclairage intérieur LED assure à la fois des économies d'énergie et un éclairage d'ambiance.



Commandes sensitives : Les commandes tactiles faciles à utiliser permettent de programmer l'appareil par simple pression sur un bouton.