CVI338LX3

Familie	Wijnklimaatkast
Installatie	Inbouw
Niche	82-87 cm
Ontdooien	Automatisch
Type koelen	Geventileerd
Type scharnier	Standaard
Positie scharnier	Links



Eigenschappen compartimenten

Aantal vaste legplanken	2
Aantal uitneembare legplanken	3
Materiaal legplanken	Hout
Uitneembare legplanken op telescopische rails	Ja
Type interne verlichting	LED
Luchtfilter	Koolstoffilter

Programma's/Functies

Bediening	Touch bediening	**Kinderbeveiliging**	Ja
Type bediening	Binnenkant	**Geforceerde verlichting AAN**	Maximum periode
Display	LCD		
Display functies	Temperatuuralarm, Temperatuurwaarde	**Geforceerde ventilatie AAN**	Ja
Vermogen lamp	Ja	**Temperature Alarm**	Ja
		Alarm open deur	Ja

Technische specificaties

Aanpasbare temperatuurzones	2	**Type compressor**	Compressor lage vibraties
Onafhankelijke koelsystemen	2	**Type koelgas**	R600a
Aantal glazen in de deur	2	**Hoeveelheid koelmiddel**	20 g
		Schuimmiddel	HFO

Temperatuur	5-20 °C	**Metalen paneel op achterzijde koelkast**	Plaatstaal
Type temperatuurcontrole	Elektronisch	**Aanpasbare voetjes**	2 vooraan, 2 achteraan
Anti-UV glazen deur	Ja	**Opening deur**	Met handvat
Geïntegreerd warmte-element	Ja		
Aantal compressoren	1		

Prestaties/Energie label - Reg. 2019

Maximum capaciteit (flessen 0,75l)	38	**Netto inhoud koelgedeeltes**	114 l
Annual energy consumption	140 kWh/jaar	**Klimaatklasse**	SN, N, ST
Energie-efficiëntieklasse	G	**EEI**	165 %
Emissieklasse voor akoestisch luchtgeluid	C	**Geluidsniveau**	38 dB(A) re 1 pW
Totaal netto volume	114 l		

Elektrische aansluiting

Nominale aansluitwaarde	40 W	**Frequentie (Hz)**	50 Hz
Stroom (A)	0.4 A	**Lengte voedingskabel**	180 cm
Spanning (V)	220-240 V	**Stekker**	(F;E) Schuko

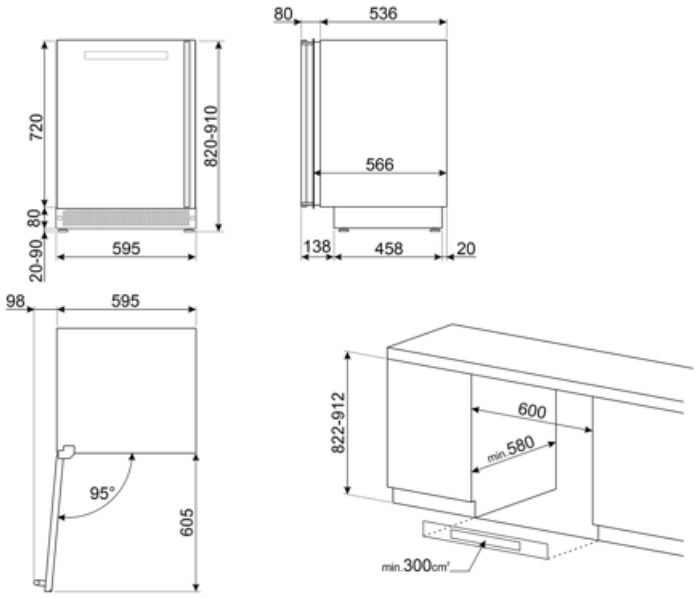

Symbols glossary



The automatic defrost system works by automatically defrosting at regular intervals eliminating the need to defrost altogether.



LED display: to show programmes, functions and options selected and the time to the end of the cycle.



Fingerprint proof stainless steel: Fingerprint proof stainless steel keeps stainless steel looking as good as new.



Built-in niche



Energie-efficiëntieklasse



Energy efficiency class A



Geventileerd: een geforceerde verdeling van koude lucht in het koelkast compartiment, die een gelijke temperatuurverdeling verzekert in de koelkast.



LED interior lighting: is a more energy efficient and long lasting way of illuminating the interior of the appliance.



Bediening met touch knoppen: dankzij de gebruiksvriendelijke aanraakbediening kan het apparaat met één druk op de knop worden geprogrammeerd.