# CVI338RWX2



| | |
|---|---|
| **Kategoria** | Ftohës verërash |
| **Instalimi** | I integruar |
| **Kamare e integruar** | 82-87 cm |
| **Shkrirje** | Automatik |
| **Lloji i ftohjes** | Me ventilator |
| **Lloj i menteshës** | Standard |
| **Pozicioni i menteshës** | Djathtas |

## Karakteristikat e ndarjes "Wine cellar"

| | |
|---|---|
| **Numri i rafteve të palëvizshme** | 2 |
| **Numri i rafteve të çmontueshëm** | 3 |
| **Materiali i rafteve** | Dru |
| **Rafte të lëvizshëm në shina udhëzuese teleskopike** | Po |
| **Lloji i dritës së brendshme** | Led |
| **Filtër ajri** | Filtër prej karboni aktiv |

## Programe/funksione

| | | | |
|---|---|---|---|
| **Cilësimi i kontrollit** | Kontroll me prekje | **Bllokuesi i kontrollit** | Po |
| **Kontrollet** | E jashtme, në derë | **Ndezja e detyruar e ndriçimit** | Në një periudhë maksimale |
| **Ekran** | LED | | |
| **Ekrani i funksioneve** | Alarmi i temperaturës, Vlera e temperaturës | **Ventilatori i detyruar AKTIV** | Po |
| **Fuqia e llambës** | Po | **Alarmi i temperaturës** | Po |
| | | **Alarmi i derës së hapur** | Po |

## Veçoritë teknike

| | | | |
|---|---|---|---|
| **Zonat e rregullueshme të temperaturës** | 2 | **Lloji i kompresorit** | Kompresor me vibrim të ulët |
| | | **Lloji i gazit ftohës** | R600a |
| **Sistemet e pavarura të ftohjes** | 2 | **Sasia e ftohësit (gr)** | 20 g |
| | | **Foam agent** | Cyclopentane |

| | | | |
|---|---|---|---|
| **Numri i xhamave të dyerve** | 2 | **Panel metali në pjesën e pasme të frigoriferit** | Metalike |
| **Shkalla e temperaturës** | 5-20°C | **Këmbë të rregullueshme** | 2 të përparme + 2 të pasme |
| **Lloji i kontrollit të temperaturës** | Elektronike | **Lloji i hapjes së derës** | Me dorezë |
| **Xham derë kundër rrezeve UV** | Po | | |
| **Element ngrohës i integruar** | Po | | |
| **Numri i kompresorëve** | 1 | | |

## Etiketa e performancës/energjisë - Regj. 2019

| | | | |
|---|---|---|---|
| **Kapaciteti maksimal (shishe 0,75l)** | 38 | **Shuma e vëllimeve të ndarjeve të ftohjes dhe ndarjeve të pa ngrira** | 103 l |
| **Konsumi vjetor i energjisë** | 140 kWh/a | **Klasa e klimës** | SN, N, ST |
| **Klasa e efikasitetit të energjisë** | G | **EEI** | 166 % |
| **Klasa e emetimit të zhurmës akustike në ajër** | C | **Niveli i zhurmës** | 40 dB(A) re 1 pW |
| **Vëllimi total neto** | 103 l | | |

## Lidhja elektrike

| | | | |
|---|---|---|---|
| **Vlerësimi i lidhjes elektrike** | 40 W | **Frekuenca (Hz)** | 50 Hz |
| **Rryma** | 0,4 A | **Gjatësia e kabllos së furnizimit me energji elektrike** | 150 cm |
| **Tensioni (V)** | 220-240 V | **Tapë** | (F;E) Schuko |

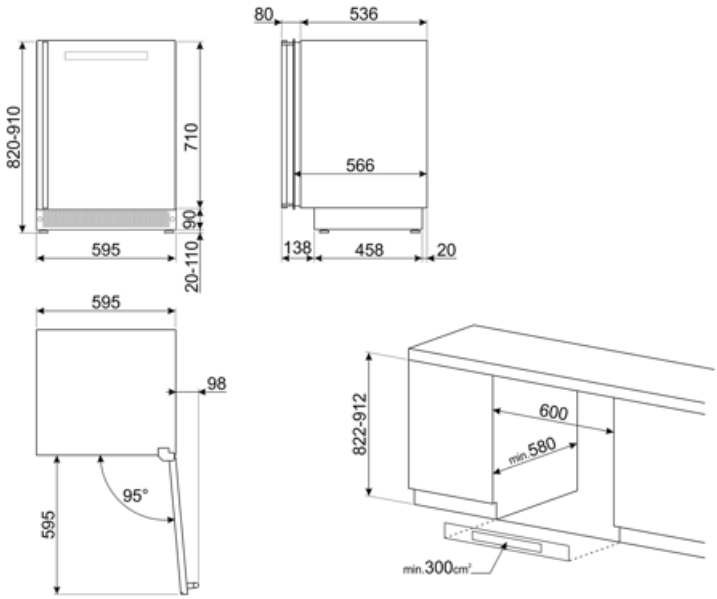

## Symbols glossary



Sistemi automatik i shkrirjes funksionon duke shkrirë automatikisht në intervale të rregullta duke eliminuar krejtësisht nevojën për shkrirje.



Klasa e efikasitetit të energjisë G



Me ventilim: Shpërndarje e detyruar e ajrit të ftohtë në ndarjen e frigoriferit, e cila lejon një temperaturë të barabartë brenda frigoriferit.




Ndriçimi i brendshëm LED: është një mënyrë më efikase për kursimin e energjisë dhe më jetëgjatë për ndriçimin e brendësisë së pajisjes.



Pajisjet me lidhje Wi-Fi. Nëpërmjet aplikacionit "SmegConnect" është e mundur të monitoroni dhe kontrolloni nga distanca pajisjet përmes smartphone dhe tabletit (iOS dhe Android).



Lidhja Wi-Fi



A: Performanca e tharjes së produktit, e matur nga A+++ në D/G në varësi të kategorisë së produktit




Ekran LED: për të shfaqur programet, funksionet dhe opsionet e zgjedhura dhe kohën deri në fund të ciklit.



Inoks rezistent ndaj gjurmëve të gishtave: Inoks rezistent ndaj gjurmëve të gishtave e bën inoksin që të duket si i ri.




Kamare e integruar



Kontrolle me prekje: Kontrollet me prekje të lehtë për t'u përdorur lejojnë që pajisja të programohet me prekjen e një butoni.