CVI338X



Kategória	Borhűtő
Üzembe helyezés	Beépíthető
Beépített üreg	82-87 cm
Leolvasztás	Automatikus
Hűtés típusa	Ventilátoros hűtés
Zsanér típusa	Standard
Zsanér pozíciója	Jobbra

Borhűtő rekesz jellemzői

Rögzített polcok száma	2
Kivehető polcok száma	3
Polcok anyaga	Erdő
Levehető polcok teleszkópos vezetősíneken	Igen
Belső világítás típusa	Led
Légszűrő	Aktívszén-szűrő

Programok/funkciók

Vezérlés	Érintőszenzoros vezérlés	**Reteszelés**	Igen
Ellenőrző elemek	Külső, az ajtóban	**Világítás bekapcsolva**	Maximális időtartamon belül
Kijelző	LED	**Ventilátor bekapcsolva**	Igen
Funkciók megjelenítése	Hőmérséklet riasztás, Hőmérséklet érték	**Hőmérséklet riasztás**	Igen
Bekapcsolás jelzőfény	Igen	**Ajtó riasztás**	Igen

MŰSZAKI JELLEMZŐK

Állítható hőmérsékleti zónák	2	**Kompresszorok száma**	1
Független hűtőrendszerek	2	**Kompresszor típusa**	Alacsony rezgésű kompresszor
Ajtóüvegek száma	2	**Hűtőközeg gáz típusa**	R600a
Hőmérsékleti tartomány	5-20°C	**Hűtőközeg mennyisége (gramm)**	20 g

A hőmérséklet-szabályozás típusa	Elektronikus	**Foam agent**	Cyclopentane
UV-álló ajtóüveg	Igen	**Állítható láb**	2 elülső + 2 hátsó
Beépített fűtőelem	Igen	**Ajtónyitás típusa**	Fogantyúval

Teljesítmény / Energiacímke – 2019-es rendelet

Maximális kapacitás (0,75 literes palackok)	38	**Zajszint**	40 dB(A) re 1 pW
Klímaosztály	SN, N, ST		

Elektromos csatlakozás

Elektromos csatlakozás névleges értéke	40 W	**Frekvencia (Hz)**	50 Hz
Áramerősség	0,4 A	**Tápkábel hossza**	150 cm
Feszültség (V)	220-240 V	**Csatlakozódugó**	(F;E) Schuko

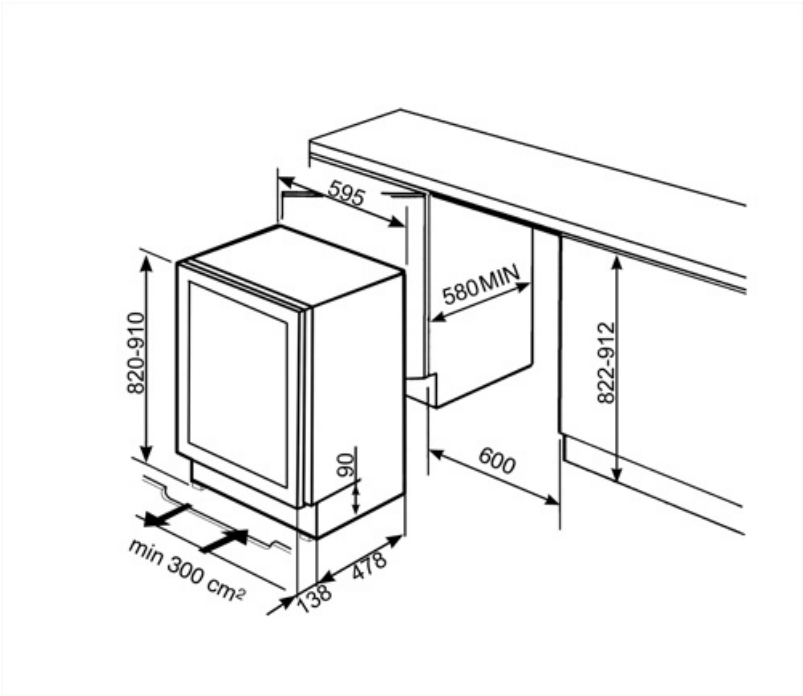

Symbols glossary



Az automatikus leolvasztási rendszer rendszeres időközönként automatikus leolvasztással működik, teljesen kiküszöbölve a leolvasztás szükségességét.



LED kijelző: a kiválasztott programok, funkciók és opciók, valamint a ciklus végéig eltelt idő megjelenítése.



Ujjlenyomatmentes rozsdamentes acél: speciális felületkezelési eljárás, amely megóvja az acélfelületet a foltoktól, így a készülék hosszú ideig megőrzi újszerű csillogását.



Beépített üreg



A: Energiahatékonysági osztály



Ventilátoros: A hideg levegő kényszerített elosztása a hűtőtérben, ami egyenletes hőmérséklet-eloszlást tesz lehetővé a hűtőszekrényen belül.



LED belső világítás: energiahatékonyabb és tartósabb mód a készülék belsejének megvilágítására.



Érintésvezérlés: A könnyen kezelhető érintésvezérlés lehetővé teszi a készülék egyetlen érintéssel történő működtetését.