CVI618RWNR2

משפחה	מצנן יין
התקנה	מובנה
נישה להתקנה	45 cm
הפשרה	אוטומטית
סוג קירור	בסיוע מאוורר
סוג צירים	סטנדרטי
מיקום צירים	ימני



מאפייני תא מרתף יינות

מספר מדפים קבועים	1
מספר מדפים נתיקים	2
חומר מדפים	עץ
מדפים נתיקים על מסילות טלסקופיות	כן
סוג תאורה פנימית	נורית
מסנן אוויר	מסנן פחם פעיל

תוכניות / פונקציות

הגדרות בקרות	שליטה במגע	**נעילת בקרות**	כן
בקרות	חיצוני, בדלת	**תאורה מאולצת פועלת**	בתקופה מקסימלית
צג	LED	**מאוורר מאולץ פועל**	כן
תצוגת פונקציות	התרעת טמפרטורה, ערך טמפרטורה	**התרעת טמפרטורה**	כן
נורת הדלקה	כן	**התרעה על פתיחת דלת**	כן

מאפיינים טכניים

אזורי טמפרטורה מתכווננים	1	**מספר מדחסים**	1
מערכות קירור עצמאיות	1	**סוג מדחס**	מדחס עם רעידות נמוכות
מספר זכוכיות דלתות	2	**סוג גז קרר**	R600a
		כמות קרר (גרם)	18 g
טווח טמפרטורות	5-20°C		
סוג בקרת טמפרטורה	אלקטרוני	**Foam agent**	Cyclopentane

זכוכית דלת נגד קרינה אולטרה-סגולה	כן	**לוח מתכת בגב המקרר**	מתכת
גוף חימום משולב	כן	**סוג פתיחת דלת**	עם מערכת דחיפה-משיכה

תווית חשמל / ביצועים – שנת 2019

קיבולת מרבית (בקבוקים 0.75 ליטר)	18	**סכום הנפחים של תאי הקירור והתאים הלא קפואים**	46 l
צריכת חשמל שנתית	130 kWh/a	**קטגוריית אקלים**	SN, N, ST
קטגוריית יעילות אנרגטית	G	EEI	163 %
קטגוריית פליטות רעש נישא באוויר	C	**רמת רעש**	38 dB(A) re 1 pW
נפח נטו כולל	46 l		

חיבור חשמלי

דירוג חיבור חשמלי	40 W	**תדר (Hz)**	50 Hz
זרם	0,4 A	**אורך כבל חשמל**	150 cm
מתח (וולט)	220-240 V	**תקע**	(F;E) Schuko

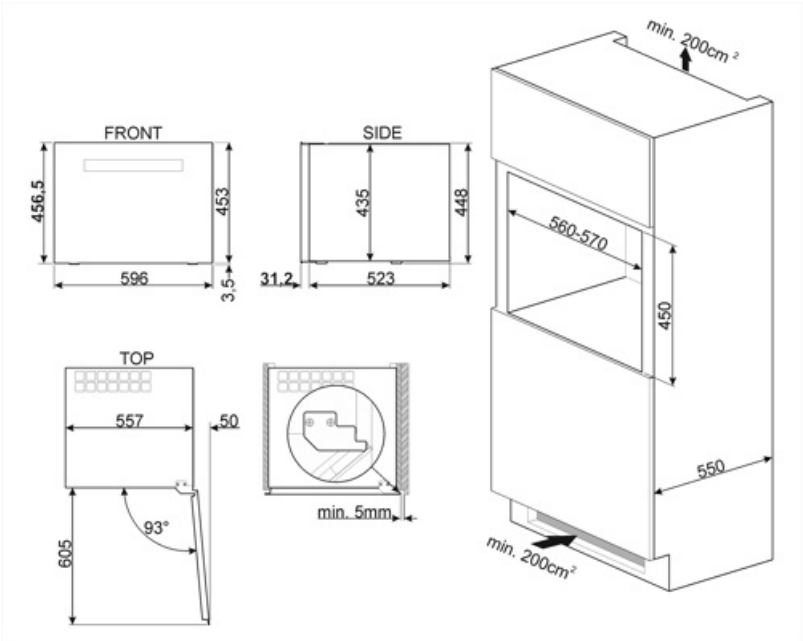

Symbols glossary



מערכת ההפשרה האוטומטית פועלת על ידי הפשרה אוטומטית במרווחים קבועים ומבטלת את הצורך בהפשרה.



צג LED: הצגת תוכניות, פונקציות ואפשרויות שנבחרו ואת הזמן שנותר לסיום המחזור.



פנימית: דרך חסכונית יותר בחשמל LED תאורת ומאריכת ימים יותר להאיר את פנים המכונה.



מכשירים עם קישוריות Wi-Fi. באמצעות אפליקציית SmegConnect אפשר לנטר את מכשירי החשמל ולשלוט בהם מרחוק מסמארטפון או טאבלט (iOS ו-Android).



קישוריות Wi-Fi



מסייעת לחסוך עד A+ קטגוריית יעילות אנרגטית: A. הביצועים 10% חשמל בהשוואה לקטגוריה המרבים עם הצריכה המינימלית מובטחים.



מאוורר: הפצה מאולצת של אוויר קר בתא המקרר שמאפשרת פיזור אחיד של הטמפרטורה בתוכו.



גומחה מובנית



בקרות במגע: בקרות מגע קלות לשימוש מאשרות לתכנת את המכשיר בנגיעה בלחצן.



קטגוריית יעילות אנרגטית G