CVI620NRE

Installazione	Incasso
Nicchia da Incasso	45 cm
Larghezza di riferimento	Fino a 60
Altezza di riferimento	Fino a 100
Sbrinamento	Automatico
Tipo di raffreddamento	Ventilato
Tipo di cerniera	Standard
Posizione cerniera	Destra
Porta reversibile	Sì



Allestimento vano Cantina

Numero ripiani fissi	1
Numero ripiani estraibili	2
Materiale ripiani	Faggio
Ripiani estraibili su guide telescopiche	Sì
Tipo illuminazione interna	Led attivabile con sistema EMOTION
Filtro aria	Al carbone attivo

Comandi e funzioni

Regolazione comandi	Touch	**Sicurezza bambini**	Sì
Comandi	Interni, nel vano cantina	**Illuminazione attivabile in modo continuativo**	Temporizzata
Tipo di display	LED	**Ventilazione attivabile in modo continuativo**	Sì
Funzioni display	Allarme temperatura, Indicazione temperatura	**Allarme temperatura**	Sì
Indicatore funzionamento	Sì	**Allarme porta aperta**	Sì

Caratteristiche Tecniche

Zone di temperatura regolabili	1	**Numero di compressori**	1
		Tipo di compressore	A vibrazioni ridotte
		Tipo di gas refrigerante	R600a

Sistemi indipendenti di raffreddamento	1
Numero vetri porta	2
Gamma temperature	5-20 °C
Tipo di controllo della temperatura	Elettronico
Vetro porta anti UV	Sì
Resistenza integrata	Sì
Quantità refrigerante (gr)	20 g
Agente schiumogeno	HFO
Pannello metallico sul retro frigo	Metal
Apertura porta	Con spintore elettronico EMOTION

Prestazioni / Etichetta Energetica - Reg. 2019

Capacità massima (bottiglie 0,75lt)	20
Consumo annuo di energia	100 kWh/a
Classe di efficienza energetica	F
Classe di emissione di rumore aereo	C
Volume totale netto	56 l
Somma dei volumi degli scomparti di raffreddamento e degli scomparti per prodotti non congelati	56 l
Classe climatica	SN, N, ST
IEE	124 %
Rumorosità	37 dB(A) re 1 pW

Collegamento Elettrico

Dati nominali di collegamento elettrico	40 W
Corrente	0,4 A
Tensione (V)	220-240 V
Frequenza (Hz)	50 Hz
Lunghezza cavo di alimentazione	180 cm
Spina	(F;E) Schuko

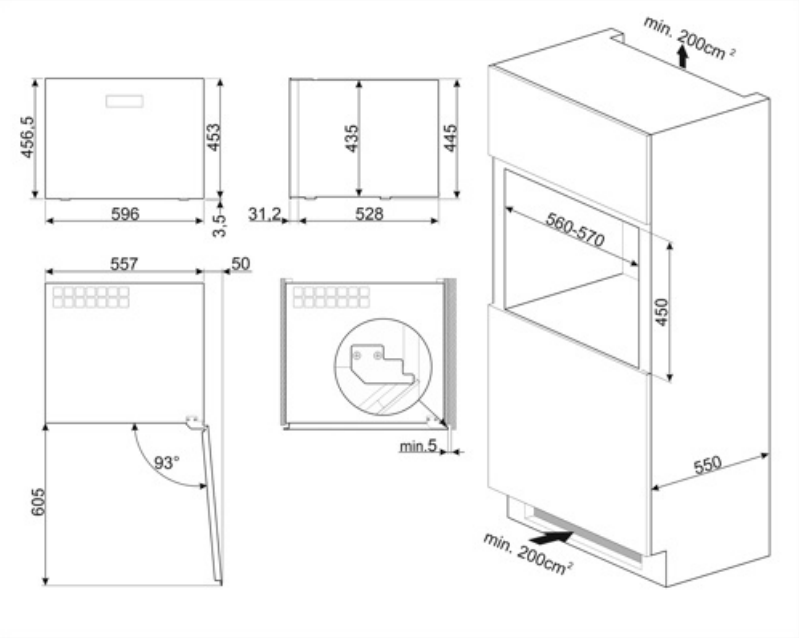

Glossario simboli



Sbrinamento automatico: Tutti i modelli di frigoriferi sono dotati di Sbrinamento automatico nel vano frigorifero.



Display LED: Per ottimizzare le prestazioni e semplificare al massimo l'utilizzo dell'elettrodomestico , alcune lavabiancheria e alcuni frigoriferi sono dotati di un display LED che permette di visualizzare lo stato di funzionamento del prodotto.



Illuminazione interna a LED: L'illuminazione interna a LED garantisce un risparmio energetico e, al contempo, offre una luce di atmosfera.



Comandi Touch Control: Presenti su alcuni modelli di forni, piani di cottura, cappe e lavastoviglie, attivano la funzione con un semplice tocco.



Sistema di apertura E MOTION: il sistema elettronico E MOTION permette un'apertura semiautomatica dell'elettrodomestico, applicando una pressione sulla porta.



A+: Gli elettrodomestici Smeg consentono un notevole risparmio energetico ascrivibile in Classe A, A+, A++ e A+++, per ridurre i consumi, pur mantenendo la massima efficienza, e garantire il rispetto per l'ambiente.



Ventilato: Sistema di ventilazione del freddo che permette di diffondere costantemente e in modo omogeneo l'aria all'interno del frigorifero.



Altezza nicchia incasso



Classe di efficienza energetica F