# CVI620TE1

| | |
|---|---|
| **Família** | Garrafeira |
| **Instalação** | de encastre |
| **Nicho para encastre** | 45 cm |
| **Largura de referência** | Até 60 |
| **Altura de referência** | Até 100 |
| **Descongelação** | Automática |
| **Tipo de refrigeração** | Ventilada |
| **Tipo de dobradiças** | Dobradiças reversíveis |
| **Dobradiças** | Direito |
| **Portas reversíveis** | Sim |




## Disposição do compartimento da garrafeira

| | |
|---|---|
| **Prateleiras fixas** | 1 |
| **Prateleiras removíveis** | 2 |
| **Nº de lâmpadas** | 1 |
| **Material das prateleiras** | Beech |
| **Prateleiras com guias telescópicas para extração fácil** | Sim |
| **Tipo de iluminação da garrafeira** | Led ativado com sistema eletrónico EMOTION |
| **Filtro de renovação do ar** | Carvão ativo |

## Comandos e funções

| | | | |
|---|---|---|---|
| **Comandos** | Touch Control | **Bloqueio de controlo** | Sim |
| **Comandos** | no interior | **Iluminação ativada continuamente** | Temporizada |
| **Display** | Display com LEDs | **Ventilação ativada continuamente** | Sim |
| **Funções do display** | Alarme perda de temperatura, Indicação da temperatura | **Alarme perda de temperatura** | Sim |
| **Luz indicadora de funcionamento** | Sim | **Alarme de porta aberta** | Sim |

## Especificações técnicas

| | |
|---|---|
| **Nº de compressores** | 1 |

| | |
|---|---|
| **Zonas com temperatura regulável** | 1 |
| **Sistema independente de gestão da temperatura** | 1 |
| **Número de vidros na porta** | 2 |
| **Temperaturas** | 5°C - 20°C |
| **Tipo de controlo da temperatura** | Eletrónico |
| **Vidro da porta com proteção aos raios UV** | Sim |
| **Resistência integrada** | Sim |
| **Tipo de compressor** | Compressor de baixa vibração |
| **Tipo de gás de refrigeração** | R600a |
| **Quantidade de refrigerante (gr.)** | 20 g |
| **Espuma expansiva de isolamento** | Ciclopentano |
| **Painel de metal na parte traseira do frigorífico** | Metal |
| **Abertura da porta** | sistema eletrónico E Motion |

## Performance / Etiqueta energética

| | |
|---|---|
| **Capacidade máxima de garrafas 0,75 L** | 20 |
| **Consumo anual de energia** | 100 kWh/a |
| **Classe energética** | F |
| **Classe de emissão de ruído aéreo** | C |
| **Volume líquido total** | 56 l |
| **Volume líquido da garrafeira** | 56 l |
| **Classe climática** | SN, N, ST |
| **EEI** | 124 % |
| **Nível de ruído** | 37 dB(A) re 1 pW |

## Ligação elétrica

| | |
|---|---|
| **Potência nominal** | 40 W |
| **Corrente (Amperes)** | 0.4 A |
| **Tensão (Volts)** | 220-240 V |
| **Frequência (Hz)** | 50 Hz |
| **Comprimento do cabo de alimentação** | 180 cm |
| **Ficha elétrica** | (F;E) Schuko |

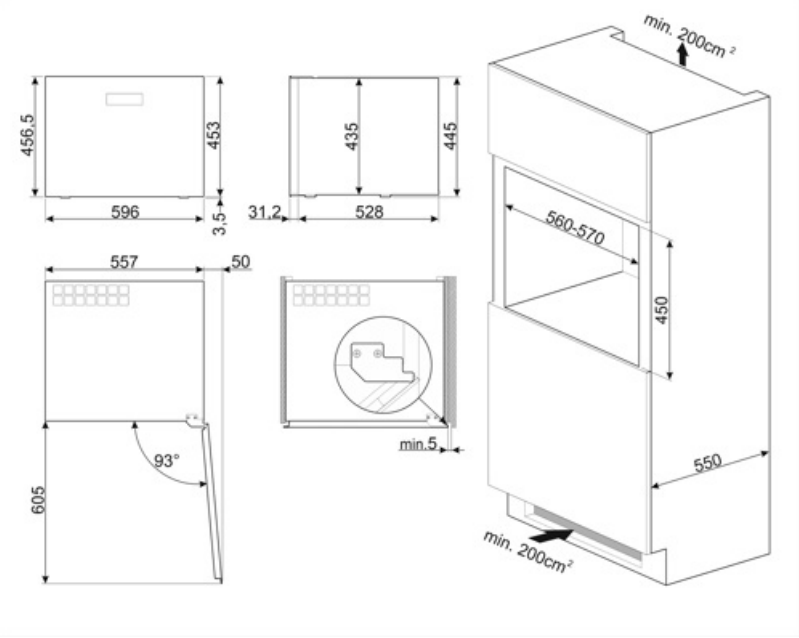

## Acessórios Compatíveis

**KIT663C**



**KIT663X**



## Symbols glossary



Descongelação: sistema de descongelamento automático em intervalos regulares, eliminando a necessidade de descongelar completamente.




Display LED: Para visualizar os programas, funções e opções selecionadas e o tempo para o fim do programa.




Iluminação por LED no interior, criando uma luz com uma distribuição perfeita. O LED consome menos energia, aquece muito menos e tem uma vida mais longa do que as lâmpadas tradicionais.



Comandos Touch Control: os comandos podem trabalhar por pressão de um display táctil.



E MOTION opening system: the E MOTION electronic system allows to open the appliance semi-automatically by applying pressure on the door surface.



Classe de eficiência energética do produto declarada na etiqueta energética e na ficha do produto e em conformidade com os regulamentos UE.



Ventilador: sistema de circulação forçada de ar frio para garantir uma distribuição de ar e da temperatura no interior do frigorífico.




Indica a altura do eletrodoméstico ajudando a perceber em que nicho de móvel deverá ser encastrado.



Classe de eficiência energética do produto declarada na etiqueta energética e na ficha do produto e em conformidade com os regulamentos UE.