CVI620TE1

Сімейство продуктів	Винный холодильник
Встановлення	Вбудовувана
Ніша для вбудовування	45 см
Рекомендуемая ширина	До 60
Рекомендуемая высота	До 100
Розморожування	Автоматична
Тип охолодження	Статичний Вентильований
Кріплення фасадів	Перенавішувані петлі
Дверний упор	Права
Дверцята перенавішувані	Так



Налаштування відсіку Cantina

Кількість фіксованих полиць	1
Дерев'яні висувні полиці	2
Кількість ламп	1
Матеріал полиць	Бук
Телескопічні направляючі	Так
Тип внутрішнього підсвічування	Светодиод подсветка активируется касанием
Повітряний фільтр	Фільтр з активованим вугіллям

Управління і функції

Налаштування управління	Сенсорне управління	**Блокування управління**	Так
Управління	Внутрішнє	**Примусове включення підсвічування**	На максимальний період
Дисплей	LED	**Примусове включення вентиляції**	Так
Функції дисплея	Сигнал підвищення температури, Значення температури	**Сигнал підвищення температури**	Так
Індикація включеного живлення	Так	**Сигнал при відкритих дверцятах**	Так

Технічні характеристики

Кількість компресорів	1

Зони з регулюванням температури	1
Незалежні системи охолодження	1
Кількість стекол дверцят	2
Діапазон температури	5-20 °C
Тип контролю температури	Електронний
Скляні двері із захистом від УФ-променів	Так
Інтегрований нагрівальний елемент	Так
Тип компресора	Компресор зі зниженою вібрацією
Тип холодоагенту	R600a
Кількість холодоагенту (г)	20 g
Піноутворювач	Циклопентан
Металлическая задняя панель холодильника	Метал
Тип відкривання дверцят	С электронной системой открывания

Енергоефективність



Максимальна місткість	20
Годовое энергопотребление	100 кВт/год
Клас енергоефективності	F
Класс эмиссии воздушного акустического шума	C
Полный объем	56 л
Сумма объемов холодильного отделения и незамерзающего отделения	56 л
Кліматичний клас	SN, N, ST
EEI	124 %
Рівень шуму	37 дБ(A) re 1пВт

Електричне підключення

Номінальна потужність	40 Вт
Сила струму (A)	0,4 A
Напруга (В)	220-240 В
Частота струму (Гц)	50 Гц
Довжина електричного кабелю	180 см
Тип електричної вилки	Европейская вилка для переменного тока

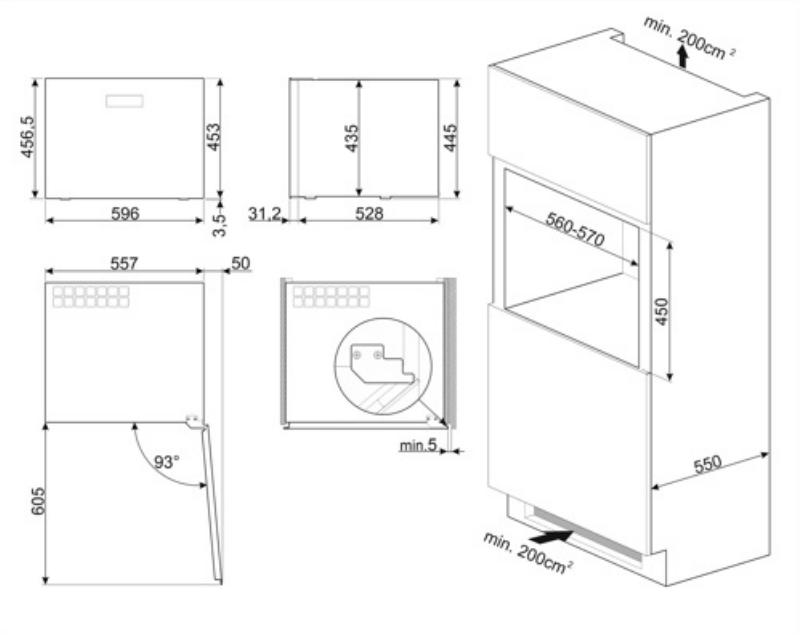
456,5
453
596
3,5
435
445
31,2
528
557
50
93°
605
min.5
min. 200cm²
560-570
450
550
min. 200cm²

Compatible Accessories



KIT663C



KIT663X

Symbols glossary



A+: класс энергоэффективности A+ помогает сэкономить до 10% энергии по сравнению с классом A. Гарантируется максимальная производительность при минимальном потреблении.



Цифровой дисплей: для отображения выбранных программ, функций и опций, а также времени до конца цикла.



Светодиодное внутреннее освещение: более энергоэффективный и долговечный способ освещения внутреннего пространства прибора.



Простое в использовании сенсорное управление позволяет программировать прибор одним нажатием кнопки.



Система открывания E MOTION: электронная система E MOTION позволяет полуавтоматически открывать прибор, слегка нажав на поверхность дверцы.



Автоматическое размораживание: работает за счет автоматического оттаивания через равные промежутки времени, что исключает необходимость размораживание прибора в целом.



Вентилируемый: принудительное распределение холодного воздуха в холодильном отделении, что обеспечивает равномерное распределение температуры внутри холодильника.



Высота ниши для встраивания



Класс энергоэффективности F