CVI621RWNR3

משפחה	מצנן יין
התקנה	מובנה
נישה להתקנה	45 cm
הפשרה	אוטומטית
סוג קירור	בסיוע מאוורר
סוג צירים	סטנדרטי
מיקום צירים	ימני



מאפייני תא מרתף יינות

מספר מדפים קבועים	1
מספר מדפים נתיקים	2
חומר מדפים	עץ
מדפים נתיקים על מסילות טלסקופיות	כן
סוג תאורה פנימית	נורית
מסנן אוויר	מסנן פחם פעיל

תוכניות / פונקציות

הגדרות בקרות	שליטה במגע
בקרות	חיצוני, בדלת
צג	LED
תצוגת פונקציות	התרעת טמפרטורה, ערך טמפרטורה
נורת הדלקה	כן
נעילת בקרות	כן
תאורה מאולצת פועלת	בתקופה מקסימלית
מאוורר מאולץ פועל	כן
התרעת טמפרטורה	כן
התרעה על פתיחת דלת	כן

מאפיינים טכניים

אזורי טמפרטורה מתכווננים	1
מערכות קירור עצמאיות	1
מספר זכוכיות דלתות	2
טווח טמפרטורות	5-20°C
סוג בקרת טמפרטורה	אלקטרוני
מספר מדחסים	1
סוג מדחס	מדחס עם רעידות נמוכות
סוג גז קרר	R600a
כמות קרר (גרם)	20 g
Foam agent	Cyclopentane

זכוכית דלת נגד קרינה אולטרה-סגולה	כן	**לוח מתכת בגב המקרר**	מתכת
גוף חימום משולב	כן	**סוג פתיחת דלת**	עם מערכת דחיפה-משיכה

תווית חשמל / ביצועים – שנת 2019

קיבולת מרבית (בקבוקים 0.75 ליטר)	21	**סכום הנפחים של תאי הקירור והתאים הלא קפואים**	56 l
צריכת חשמל שנתית	100 kWh/a	**קטגוריית אקלים**	SN, N, ST
קטגוריית יעילות אנרגטית	F	**EEI**	124 %
קטגוריית פליטות רעש נישא באוויר	C	**רמת רעש**	36 dB(A) re 1 pW
נפח נטו כולל	56 l		

חיבור חשמלי

דירוג חיבור חשמלי	40 W	**תדר (Hz)**	50 Hz
זרם	0.4 A	**אורך כבל חשמל**	150 cm
מתח (וולט)	220-240 V	**תקע**	(F;E) Schuko

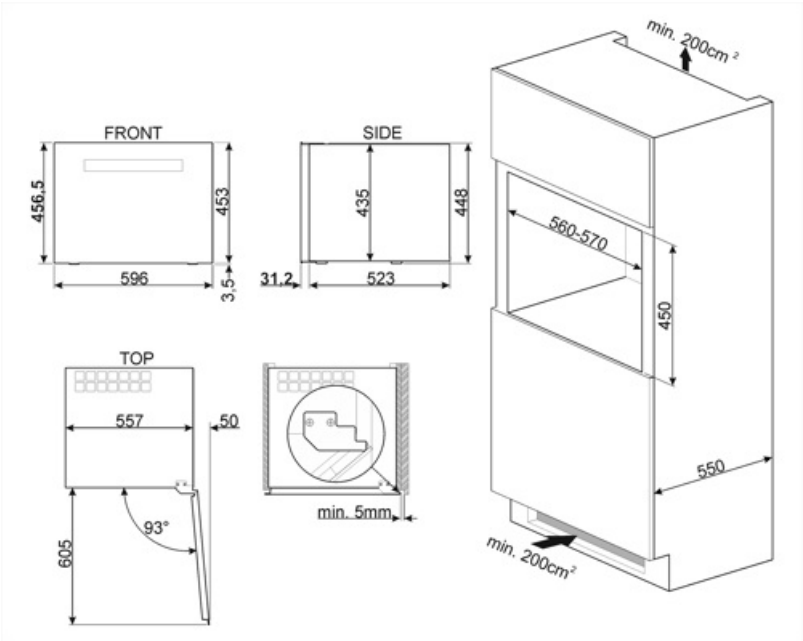

Symbols glossary



מערכת ההפשרה האוטומטית פועלת על ידי הפשרה אוטומטית במרווחים קבועים ומבטלת את הצורך בהפשרה.



צג LED: הצגת תוכניות, פונקציות ואפשרויות שנבחרו ואת הזמן שנותר לסיום המחזור.



פנימית: דרך חסכונית יותר בחשמל LED תאורת ומאריכת ימים יותר להאיר את פנים המכונה.



מכשירים עם קישוריות Wi-Fi. באמצעות אפליקציית SmegConnect אפשר לנטר את מכשירי החשמל ולשלוט בהם מרחוק מסמארטפון או טאבלט (iOS ו-Android).



קישוריות Wi-Fi



A+: מסייעת לחסוך עד A+ קטגוריית יעילות אנרגטית 10% A. חשמל בהשוואה לקטגוריה הביצועים עם הצריכה המינימלית מובטחים.



מאוורר: הפצה מאולצת של אוויר קר בתא המקרר שמאפשרת פיזור אחיד של הטמפרטורה בתוכו.



גומחה מובנית



בקרות במגע: בקרות מגע קלות לשימוש מאשרות לתכנת את המכשיר בנגיעה בלחצן.



F קטגוריית יעילות אנרגטית