CVI638LN1



Produktgruppe	Vinskap
Installasjon	Innebygd
Innebygd nisje	82-87 cm
Referansebredde	Opptil 60
Referansehøyde	Opptil 100
Tine	Automatisk
Type kjøling	Vifte assistert
Type hengsel	Variabel hengsel
Hengselposisjon	Venstre

Vinskap funksjoner

Antall faste hyller	2
Antall flyttbare hyller	3
Hyller materiale	Ubehandlet naturlig tre
Flyttbare hylller på teleskop føreskinner	Ja
Type innvendig lys	LED
Luftfilter	Aktivert Kullfilter

Programmer / funksjoner

Kontrollinnstilling	Touch-kontroll	**kontrollås**	Ja
Kontroller	Inne, i kjøleavdeling	**Lys tvunget på**	I en periode på maksimum
Display	LED	**Vifte tvunget på**	Ja
Displayfunksjoner	Temperatur alarm, Temperaturverdi	**Temperatur alarm**	Ja
		Dør åpen alarm	Ja
Av og på lampe	Ja		

Tekniske egenskaper

Variabel kaffetemperatur	2	**kompressortype**	Lav vibrasjon kompressor
Uavhengig kjølesystem	2	**Type kjølegass**	R600a
Antall glassdører	2	**Kjølemiddel Mengde (g)**	20 g
Temperaturtrinn	5-20 °C	**Skummiddel**	Cyclopentane

Type temperaturkontroll	Elektronisk
Anti-UV dør glass	Ja
Integrerte varmeelement	Ja
Antall av kompressorer	1
Metallpanel bak på kjøleskap	Metal
Justerbare føtter	2 Front + 2 bak
Dør åpning type	Med håndtak

Ytelse / Energimerking - Reg. 2019

Maksimal lagringskapasitet (flasker 0,75lt)	38
Årlig energiforbruk	140 kWh/a
Energi effektivitetsklasse	G
Luftbåren akustisk støyemisjonsklasse	C
Totalt nettovolum	114 l
Sum av volum i kjølekammer(e) og frostfrikammer(e)	114 l
Klimaklasse	SN, N, ST
EEI	165 %
Støynivå	38 dB(A) re 1 pW

Elektrisk tilkobling

Elektrisk tilkoblingseffekt	40 W
Strøm (A)	0,4 A
Spenning (V)	220-240 V
Frekvens (Hz)	50 Hz
Lengde på ledning	180 cm
Støpseltype	(F;E) Schuko

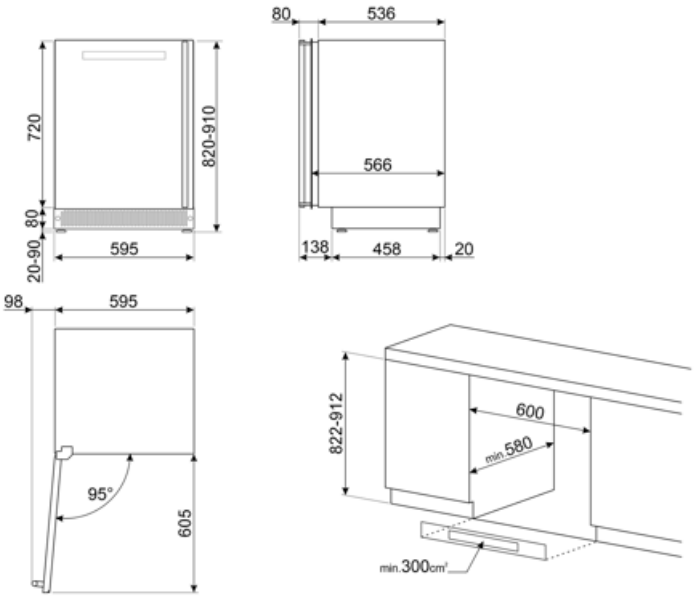

Symbols glossary



Det automatisk tinesystemet brukes som automatisk tining ved faste intervaller, noe som eliminerer behovet for opptining i en periode.



A: Product drying performance, measured from A+++ to D / G depending on the product family



Energieffektivitetsklasse G



LED-display: For å vise programmer, funksjoner og valg som er blitt gjort, samt tid som gjenstår før endt syklus.



Ventilert: Tvungen fordeling av kald luft i kjølekammeret, noe som gir jevn temperatur innvendig i kjøleskapet.



Innvendige LED-lamper: Er mer energi- og tidseffektive til belysning av apparatets innside.



Nisje for innbygging



Touch-kontroll: Enkelt touch-kontroll som gjør at apparatet kan programmeres med et enkelt tastetrykk.