CVI638LN3



משפחה	מצנן יין
התקנה	מובנה
נישה להתקנה	82-87 cm
הפשרה	אוטומטית
סוג קירור	בסיוע מאוורר
סוג צירים	סטנדרטי
מיקום צירים	שמאלי

מאפייני תא מרתף יינות

מספר מדפים קבועים	2
מספר מדפים נתיקים	3
חומר מדפים	עץ
מדפים נתיקים על מסילות טלסקופיות	כן
סוג תאורה פנימית	נורית
מסנן אוויר	מסנן פחם פעיל

תוכניות / פונקציות

הגדרות בקרות	שליטה במגע	**נעילת בקרות**	כן
בקרות	פנימי, בתא המרתף	**תאורה מאולצת פועלת**	בתקופה מקסימלית
צג	LED	**מאוורר מאולץ פועל**	כן
תצוגת פונקציות	התרעת טמפרטורה, ערך טמפרטורה	**התרעת טמפרטורה**	כן
נורת הדלקה	כן	**התרעה על פתיחת דלת**	כן

מאפיינים טכניים

אזורי טמפרטורה מתכווננים	2	**סוג מדחס**	מדחס עם רעידות נמוכות
מערכות קירור עצמאיות	2	**סוג גז קרר**	R600a
מספר זכוכיות דלתות	2	**כמות קרר (גרם)**	20 g
טווח טמפרטורות	5-20°C	**Foam agent**	HFO
סוג בקרת טמפרטורה	אלקטרוני	**לוח מתכת בגב המקרר**	מתכת

זכוכית דלת נגד קרינה אולטרה-סגולה	כן
גוף חימום משולב	כן
מספר מדחסים	1
רגליות מתכווננות	קדמיות ו-2 אחוריות 2
סוג פתיחת דלת	עם ידית

תווית חשמל / ביצועים – שנת 2019

קיבולת מרבית (בקבוקים 0.75 ליטר)	38
צריכת חשמל שנתית	140 kWh/a
קטגוריית יעילות אנרגטית	G
קטגוריית פליטות רעש נישא באוויר	C
נפח נטו כולל	114 l
סכום הנפחים של תאי הקירור והתאים הלא קפואים	114 l
קטגוריית אקלים	SN, N, ST
EEI	165 %
רמת רעש	38 dB(A) re 1 pW

חיבור חשמלי

דירוג חיבור חשמלי	40 W
זרם	0,4 A
מתח (וולט)	220-240 V
תדר (Hz)	50 Hz
אורך כבל חשמל	180 cm
תקע	(F;E) Schuko

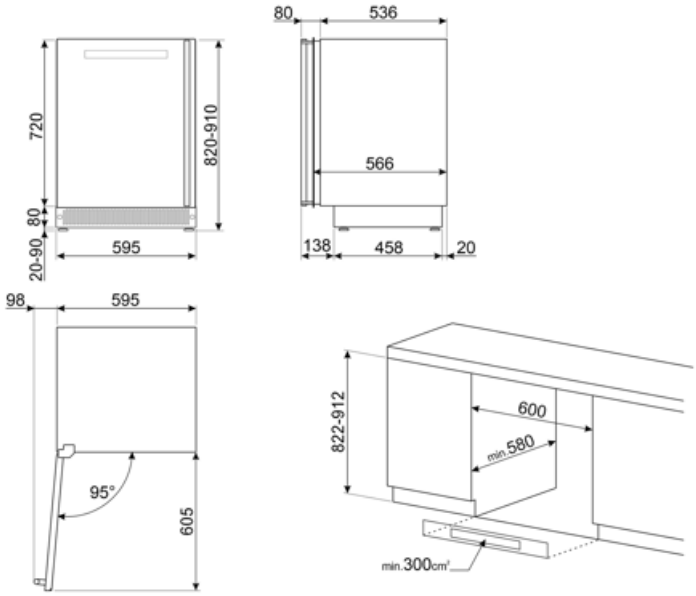

Symbols glossary



מערכת ההפשרה האוטומטית פועלת על ידי הפשרה אוטומטית במרווחים קבועים ומבטלת את הצורך בהפשרה.



G קטגוריית יעילות אנרגטית



מאוורר: הפצה מאולצת של אוויר קר בתא המקרר שמאפשרת פיזור אחיד של הטמפרטורה בתוכו.



גומחה מובנית



A: ביצועי ייבוש של המוצר, נמדדים מ-A+++ עד D/G, בהתאם למשפחת המוצרים



צג LED: הצגת תוכניות, פונקציות ואפשרויות שנבחרו ואת הזמן שנותר לסיום המחזור.



פנימית: דרך חסכונית יותר בחשמל LED תאורת ומאריכת ימים יותר להאיר את פנים המכונה.



בקרות במגע: בקרות מגע קלות לשימוש מאשרות לתכנת את המכשיר בנגיעה בלחצן.