CVIU321X1

Installation	Encastrable
Niche d'encastrement	45 cm
Dégivrage	Automatique
Type de refroidissement	Froid brassé
Type de charnières	Standard
Position des charnières	Droite
Porte réversible	Oui



Aménagement compartiment Cave à vin

Nombre d'étagères extractibles	2
Matériau des étagères	Bois
Etagères extractibles montées sur rails télescopiques	Oui
Type d'éclairage interne	LED
Filtre à air	A charbon actif

Commandes et fonctions

Réglage commandes	Touches sensitives	**Sécurité enfants**	Oui
Commandes	Internes, dans la cave à vin	**Eclairage activable en mode continu**	Temporisée
Type d'afficheur	LED	**Ventilation activable en mode continu**	Oui
Fonctions de l'afficheur	Alarme température, Indication température	**Alarme température**	Oui
Indicateur fonctionnement	Oui	**Alarme porte ouverte**	Oui

Tech

Zones à température réglable	1	**Nombre de compresseurs**	1
Systèmes de refroidissement indépendants	1	**Type de compresseur**	Anti-vibrations
		Type de gaz réfrigérant	R600a

Nombre vitres porte	2	**Quantité de réfrigérant (gr)**	20 g
Plage de température	5-20 °C	**Agent d'expansion pour mousses isolantes**	HFO
Type de contrôle de la température	Electronique	**Panneau métallique à l'arrière**	Métallique
Vitre de la porte avec protection UV	Oui	**Type d'ouverture de la porte**	Avec système push pull
Résistance intégrée	Oui		

Performance / Etiquette énergétique - Reg. 2019

Capacité maximale de stockage (bouteilles 0,75 lt)	21	**Somme des volumes du (des) compartiment(s) Extra Fresh et du (des) compartiment(s) frais**	56 l
Consommation d'énergie annuelle	100 kWh/a	**Classe climatique**	SN, N, ST
Classe d'émissions acoustiques dans l'air	C	**EEI**	124 %
Volume net total	56 l		

Raccordement électrique

Puissance nominale électrique (W)	40 W	**Fréquence (Hz)**	50/60 Hz
Intensité (A)	1,95 A	**Longueur du câble d'alimentation (cm)**	180 cm
Tension (V)	115 V	**Type de prise**	(B) NEMA 5-15P

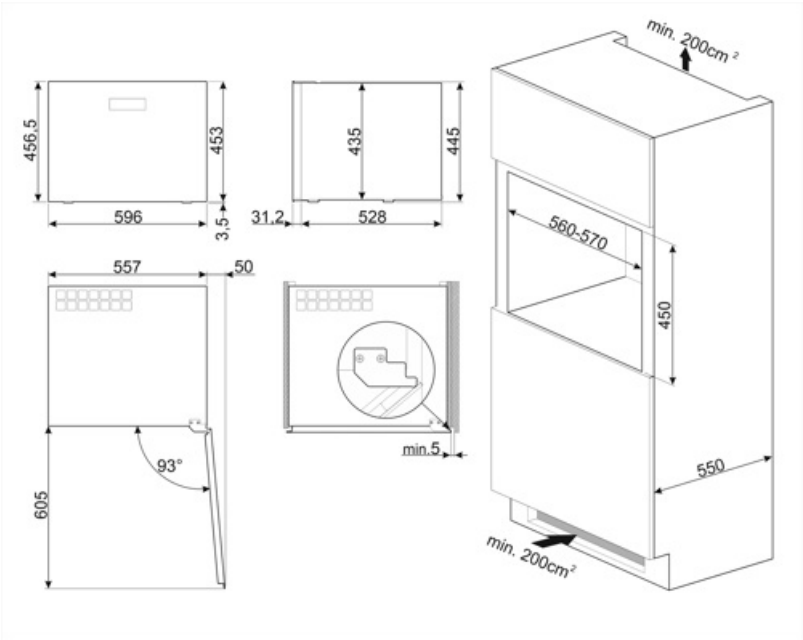

Alternative products



CVIU121G1

Couleur: Neptune Grey

Symbols glossary



Dégivrage automatique : Le réfrigérateur se dégivre automatiquement. L’eau issue de ce dégivrage ne doit pas être récupérée car le réfrigérateur est équipé d’un système d’évaporation.



Afficheur LED : Pour optimiser les performances et simplifier au maximum l'utilisation de l'appareil, certaines machines à laver et certains réfrigérateurs sont équipés d'un afficheur LED qui permet de visualiser l'état de fonctionnement du produit.



Anti-traces : Le traitement spécial auquel est soumis l'acier inox empêche la formation d'halos et d'empreintes digitales sur la surface et contribue à améliorer sa luminosité.



Hauteur de la niche d'encastrement



A+ : Les produits Smeg, en classe énergétique A, A+, A++ et A+++, permettent de réduire la consommation d’énergie tout en gardant une efficacité maximale et en garantissant un meilleur respect de l’environnement.



Brassé : Système de ventilation de refroidissement qui permet à l'air à l'intérieur du réfrigérateur d'être constamment et uniformément réparti.



Eclairage intérieur LED : L'éclairage intérieur LED assure à la fois des économies d'énergie et un éclairage d'ambiance.



Commandes sensitives : Les commandes tactiles faciles à utiliser permettent de programmer l'appareil par simple pression sur un bouton.