CX60SV9

Categoria cucina	60x60 cm
N° di cavità soggette energy label	1
Fonte di calore cavità principale	Elettrico
Tipo pianale	Gas
Tipo forno principale	Ventilato
Codice EAN	8017709164447
Classe efficienza energetica	A

Estetica

Estetica	Mista	**Tipo di regolazione comandi piano**	Manopole
Serie	Concerto	**Tipologia manopole**	Smeg Classica
Design	Standard	**Colore manopole**	Acciaio
Colore	Acciaio Inox	**N° manopole**	7
Finitura	Satinato	**Colore serigrafia**	Nero
Finitura pannello comandi	Acciaio	**Porta**	Tuttovetro
Logo	Imbutito	**Tipo vetro**	Stopsol
Posizione logo	Fascia sotto forno	**Maniglia**	Smeg Tondino
Coperchio	Vetro grigio con due profili	**Colore maniglia**	Inox spazzolato
Colore pianale	Acciaio inox	**Colore piedini**	Silver
Tipo griglie	Piattina opaca		

Programmi / Funzioni forno principale

N° funzioni di cottura	6

Funzioni cottura tradizionali

- Statico
- Ventilato
- Eco
- Grill largo ventilato
- Base ventilata

Caratteristiche tecniche pianale

Numero totale di zone di cottura 4

Anteriore sinistra - Gas - Rapido - 3.00 kW

Posteriore sinistra - Gas - Semirapido - 1.80 kW

Posteriore destra - Gas - Semirapido - 1.80 kW

Anteriore destra - Gas - Ausiliario - 1.00 kW

Tipo bruciatori gas	Standard	**Valvolatura di sicurezza**	Sì
Accensione gas su manopole	Sì	**Cappellotti bruciatori gas**	Smaltati nero opaco

Caratteristiche tecniche forno principale

N° di luci	1	**Porta interna tuttovetro**	Sì
N° di ventole	1	**Vetro interno removibile**	Sì
Volume netto della cavità	70 l	**N° vetri porta forno**	3
Volume lordo della prima cavità	79 l	**N° vetri porta termoriflettenti**	1
Materiale della cavità	Smalto Ever Clean	**Termostato di sicurezza**	Sì
N° di ripiani	5	**Sistema di raffreddamento**	Tangenziale
Tipo ripiani	Telai	**Dimensioni utili interno cavità (hxlxp)**	360X460X425 mm
Tipo di luci	Alogene	**Regolazione della temperatura**	Elettromeccanica
Potenza luce	40 W	**Resistenza suola - Potenza**	1200 W
Opzioni di programmazione tempo cottura	Contaminuti + fine cottura	**Resistenza cielo - Potenza**	1000 W
Apertura porta	A ribalta	**Resistenza grill - Potenza**	1700 W
Porta smontabile	Sì	**Tipo grill**	Elettrico

Opzioni forno principale

Allarme acustico di fine cottura	Sì	**Temperatura massima**	260 °C
Temperatura minima	50 °C		

Dotazione accessori forno principale e pianale

Griglia per moka	1	**Bacinella profonda 40mm**	1
Griglia forno con stop e fermi	1		

Collegamento Elettrico

Dati nominali di collegamento elettrico	2900 W	**Lunghezza cavo di alimentazione**	115 cm
Corrente	13 A		

Tensione	220-240 V	**Frequenza**	50/60 Hz
Cavo elettrico	Installato, Monofase	**Morsettiera**	3 poli

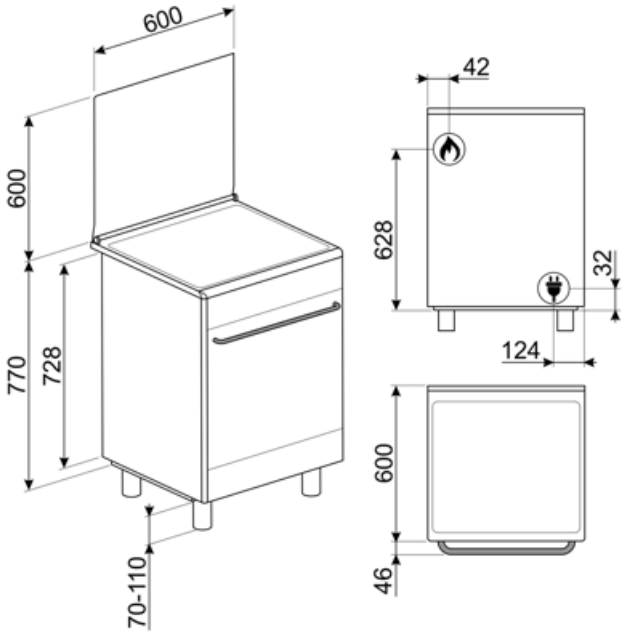

Accessori Compatibili

AL60

Alzatina inox per cucine Concerto 60cm con piano gas e forno MF

BN620-1

Bacinella smaltata adatta per forni da 45 cm e 60 cm. Profondità 20 mm. Ideale per coloro che amano cucinare secondi piatti e dolci sfiziosi ottenendo i massimi risultati in termini di cottura e gusto.

BNP608T

Bacinella teflonata, profondità 8 mm, da posizionare sulla griglia

GTT

Guide telescopiche ad estrazione totale su un livello per forni tradizionali. Realizzate in acciaio, garantiscono stabilità e agevolano l'estrazione delle teglie.

KITPAX

Kit piedi estensione altezza, acciaio inox (950mm), per cucine Master, Sinfonia e Portofino 90cm (914-968mm); Kit piedi per estensione altezza (900mm) , acciaio inox, per cucine Concerto con altezza di serie 850mm (880-935mm)

PALPZ

Paletta pizza con manico ripiegabile Dimensioni L31,5 x H32,5 cm. Facile e comoda da utilizzare e da riporre. Perfetta per infornare e servire pizza, pane e pasticceria salata in modo sicuro e professionale. Utile anche per il controllo della cottura.

BG6090-1

Bistecchiera in ghisa per cucine Concerto e BM93-BU93

BN640

Bacinella smaltata adatta per forni da 45cm e 60cm. Profondità 40 mm. Perfetta per cotture di secondi piatti, come arrosti e pesce, assicurando gustosi sughi di cottura. Ideale anche per sperimentare contorni più leggeri e croccanti.

GTP

Guide telescopiche ad estrazione parziale su un livello per forni tradizionali. Realizzate in acciaio, garantiscono stabilità e agevolano l'estrazione delle teglie.

KITP60X9

Schienale acciaio per cucine Concerto 60X60cm con forno piro e MF

KITPD

Kit piedi estensione altezza (950mm), nero, per cucine Master, Sinfonia e Portofino 90cm (914-968mm); Kit piedi estensione altezza (900 mm), nero, per cucine Concerto alte 850mm di serie (880-935mm)

SFLK1

Blocco sicurezza

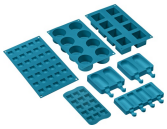

SMOLD

Set con 7 stampi in silicone per gelati, ghiaccioli, ghiaccio e per porzionare i cibi. Utilizzabili da -60°C a +230°C

STONE

Pietra refrattaria rettangolare Ideale per coloro che desiderano ottenere una pizza con la stessa fragranza e croccantezza tipica di un forno a legna. Utilizzabile anche per la cottura di pane, focacce e altre ricette come pesce al cartoccio o biscotti. Dimensioni:L42 x H1,8 x P37,5 cm.

Glossario simboli

Controllo con manopole

Porta a triplo vetro: Nei modelli top di gamma, la porta del forno prevede tre vetri che contribuiscono a mantenere l'esterno del forno a temperatura ambiente durante la cottura, garantendo la massima sicurezza. I due vetri interni termoriflettenti impediscono la dispersione del calore per una maggiore efficienza.

Base ventilata: la combinazione tra la ventola e la sola resistenza inferiore consente di completare più velocemente la cottura di cibi già cotti in superficie ma non internamente. Questo sistema è consigliato per terminare la cottura di cibi già ben cotti in superficie, ma non internamente, che richiedono perciò un moderato calore superiore. Ideale per qualsiasi tipo di cibo

Statico: Cottura tradizionale adatta alla preparazione di una pietanza per volta. La ventola non è attiva e il calore proviene contemporaneamente dal basso e dell'alto La cottura statitca è più lenta e delicata, ideale per ottenere pietanze ben cotte e asciutte anche all'interno. Ideale per cuocere arrosti di qualsiasi tipo, carni grasse, pane, torte ripiene.

Grill ventilato: calore molto intenso proveniente solo dall'alto da un doppio elemento riscaldante La ventola è attiva. Consente la grigliatura ottimale anche delle carni più spesse. Ideale per grossi tagli di carne.

Vetro interno rimovibile: Il forno ha la porta con il vetro interno rimovibile per agevolare le operazioni di pulizia e avere così un'igiene più profonda.

Installazione a colonna

Raffreddamento tangenziale: Questo innovativo sistema di raffreddamento permette di avere una porta a temperatura controllata durante la cottura. Oltre ai vantaggi offerti in termini di sicurezza, il sistema permette di proteggere i mobili in cui il forno è inserito, evitandone il surriscaldamento.

Smalto Ever Clean: lo smalto Ever Clean viene applicato elettrostaticamente, da angolo ad angolo e da bordo a bordo per evitare crepe o screpolature nel tempo. Si tratta di un particolare smalto pirolitico , resistente agli acidi che, oltre a risultare gradevolmente luminoso, favorisce una maggiore pulizia delle pareti del forno, grazie ad una sua minore porosità. Viene cotto a oltre 850 ° C e polimerizzato lentamente a una velocità determinata scientificamente per garantire una profondità e una resistenza uniformi. Lo smalto Ever Clean crea una finitura impeccabile sia sull'interno del forno che sulle teglie, rendendo le superfici del forno incredibilmente facili da mantenere in quanto riduce l'aderenza dei grassi in cottura

Ventilato: Cottura tradizionale intensa ed omogenea, adatta anche a ricette complesse La ventola è attiva e il calore proviene contemporaneamente dal basso e dell'alto La cottura ventilata assicura un risultato più veloce e omogeneo, lasciando i cibi fragranti fuori e più umidi all'interno. Ideale pasta al forno, biscotti, arrosti e crostate.

ECO: cottura a basso consumo energetico: questa funzione è particolarmente indicata per la cottura su singolo ripiano a bassi consumi energetici. È consigliata per tutti i tipi di alimenti tranne quelli che possono generare molta umidità (ad esempio le verdure). Per ottenere il massimo risparmio energetico e ridurre i tempi, si raccomanda di infornare gli alimenti senza preriscaldare il vano cottura

Interno porta tuttovetro: L'interno porta del forno presenta una superficie completamente liscia e senza viti, che facilita la rimozione dello sporco e rende più pratica la pulizia.

2 lampade alogene: La presenza di 2 lampade alogene disposte asimmetricamente rende ancora più luminoso lo spazio interno, eliminando angoli bui.

Apertura automatica: Le lavastoviglie con apertura automatica ne consentono l'inserimento in cucine senza maniglie. Tramite una semplice pressione nella zona centrale in alto della porta è possibile aprire la lavastoviglie. Un accorgimento di sicurezza evita aperture accidentali. In caso di assenza temporanea della corrente elettrica, un dispositivo di apertura manuale consente di aprire comunque la lavastoviglie.

Indica il volume utile della cavità del forno.

5 livelli di cottura: I forni Smeg, prevedono 5 livelli di cottura che consentono di cucinare pietanze differenti contemporaneamente, assicurando una riduzione dei consumi.

Benefit

Piano cottura a gas

Controllo costante della fonte di calore e la variazione di temperatura è semplice e immediata

Dotata di termocoppia, l'alimentazione del gas viene interrotta in caso di spegnimento della fiamma, per una maggiore sicurezza.

Cottura multi-livello

Più livelli di cottura garantiscono massima flessibilità nell'utilizzo

Luci alogene multilivello

Illuminazione perfetta di tutti i ripiani con luci alogene multilivello

Vetro interno rimovibile

Pulizia facilitata della porta del forno grazie al vetro removibile

Raffreddamento tangenziale

Migliore ricircolo dell'aria con un nuovo sistema di raffreddamento con ventola tangenziale e flusso d'aria dalla porta verso il retro

BBQ (accessorio opzionale)

Barbecue direttamente nel forno con la piastra double side (accessorio opzionale BBQ)

Pizza stone (accessorio opzionale)

Cottura con pietra refrattaria per pizza e lievitati soffici e croccanti (accessorio opzionale STONE)

Porta fredda

Durante qualsiasi funzione, il vetro esterno della porta resta freddo, per evitare qualsiasi rischio di ustione

AirFry (accessorio opzionale AIRFRY)

Cibi più leggeri e gustosi grazie al cestello per frittura ad aria (accessorio opzionale)

Cavità isotermica

Migliori performance in cucina ad alta efficienza energetica

Altezza regolabile

Piano di cottura perfettamente a filo dell'area di lavoro grazie ai piedini regolabili

Single turbine

La ventola con un elemento riscaldante circolare consente di cucinare con calore rotante che si distribuisce in modo uniforme