# CX91GMBL

| | |
|---|---|
| **Dimensão** | 90x60 cm |
| **Nº de fornos com etiqueta energética** | 1 |
| **Cavity heat source** | Elétrico |
| **Tipo de placa** | Placa a gás |
| **Tipo de forno principal** | Termoventilado |
| **Sistema de limpeza no forno principal** | Programa de limpeza VaporClean |
| **Código EAN** | 8017709329501 |
| **Classe energética** | A |

## Design

| | | | |
|---|---|---|---|
| **Tipo de fogão** | Série Standard | **Comandos** | Rotativos |
| **Detalhes do painel de comandos** | Painel de comandos metal esmaltado | **Design dos comandos** | Comandos Série Classica |
| **Design** | Classica | **Cor dos comandos** | Comandos em aço inox |
| **Logo** | Logótipo embutido | **Nº de comandos** | 8 |
| **Cor** | Preto | **Cor da serigrafia** | Serigrafia em preto |
| **Posição do logótipo** | Logótipo no painel abaixo do forno | **Estética da porta** | Totalmente em vidro |
| **Acabamentos** | Vidro preto | **Tipo de vidro do forno** | Vidro preto |
| **Design** | Concerto | **Puxador** | Série Classica |
| **Cor da placa** | Esmalte preto | **Cor do puxador** | Aço inox |
| **Tipo grelhas** | Grelhas em esmalte mate | **Pés** | Pés pretos |

## Programas / Funções

**Nº funções do forno** 6

**Funções de forno**

- Estático
- Ventilado
- Turbo
- Eco
- Grill
- Base com ventilador

**Outras funções**

- Descongelar por tempo

**Funções de limpeza**

VaporClean

## Opções da placa

| | |
|---|---|
| **Temporizador** | 1 |

## Características técnicas da placa

UR

**Número total de zonas de cocção** 5

Anterior esquerdo - Queimador a gás rápido - 2.90 kW

Posterior esquerdo - Queimador a gás semirrápido - 1.80 kW

Central - Queimador a gás ultrarrápido - 4.00 kW

Posterior direito - Queimador a gás semirrápido - 1.80 kW

Anterior direito - Queimador a gás auxiliar - 1.00 kW

| | | | |
|---|---|---|---|
| **Tipo de queimadores a gás** | Queimadores a gás standard | **Válvulas de segurança corte rápido do gás** | Sim |
| **Ignição eletrónica nos comandos** | Sim | **Tampas dos queimadores a gás** | Tampas dos queimadores em esmalte preto mate |

## Características técnicas do forno principal

| | | | |
|---|---|---|---|
| **Nº de lâmpadas** | 1 | **Vidro interno removível** | Sim |
| **Nº de ventiladores** | 1 | **Nº vidros da porta do forno** | 2 |
| **Volume útil** | 115 l | **Nº vidros termorrefletores na porta** | 1 |
| **Capacidade bruta do forno (L)** | 129 l | **Termostato de segurança** | Sim |
| **Material da cavidade** | Cavidade em esmalte EverClean | **Sistema de arrefecimento** | Tangencial |
| **Nº de níveis para tabuleiros** | 5 | **Dimensões úteis do interior da cavidade (AxLxP)** | 371x724x418 mm |
| **Tipo de guias para tabuleiros** | Guias laterais em metal | **Controlo da temperatura** | Controlo eletromecânico da temperatura |
| **Tipo de iluminação** | Iluminação de halogéneo | **Potência da resistência inferior** | 1700 W |
| **Potência das lâmpadas** | 40 W | **Potência da resistência superior** | 1200 W |
| **Opções de programação do tempo de cocção** | Temporizador com fim de cozedura automático | **Potência do grill** | 1700 W |
| **Abertura da porta** | Aba para baixo | **Potência do grill largo** | 2900 W |
| **Porta desmontável** | Sim | **Potência da resistência circular** | 2000 W |
| **Porta interna totalmente em vidro** | Sim | **Tipo de Grill** | Grill elétrico |

## Opções do forno principal

| | | | |
|---|---|---|---|
| **Alarme acústico de fim de cocção** | Sim | **Temperatura máxima** | 260 °C |
| **Temperatura mínima** | 50 °C | | |

## Acessórios incluídos no forno principal

| | | | |
|---|---|---|---|
| **Grelha com segurança traseira e lateral** | 1 | **Tabuleiro 20 mm de profundidade** | 1 |

## Ligação elétrica

| | | | |
|---|---|---|---|
| **Potência elétrica nominal** | 3200 W | **Comprimento do cabo de alimentação** | 120 cm |
| **Corrente (Amperes)** | 14 A | **Frequência (Hz)** | 50/60 Hz |
| **Tensão (Volts)** | 220-240 V | **Bloco de terminais** | 3 polos |
| **Electric cable** | Instalado, monofásico | | |

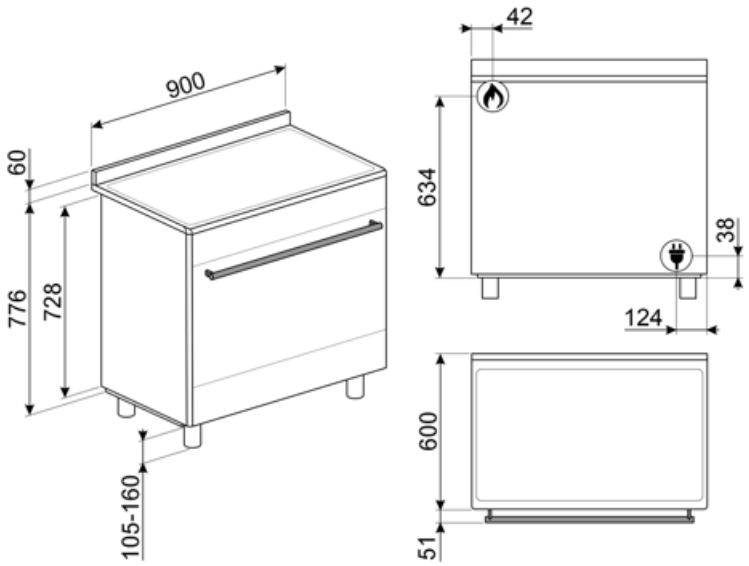

# Acessórios Compatíveis

**AIRFRY9**

Ideal para recriar as tradicionais frituras no forno, mas com menos calorias e menos gordura. Permite cozinhar de forma rápida e simples pratos como batatas fritas, legumes fritos e peixe, garantindo um dourado perfeito e estaladiço.

**BG6090-1**

Grill em ferro fundido para fogões Concerto

**BN940**

Enamelled tray 90 cm, 40 mm deep

**GTT**

Guias telescópicas de extração total (1 nível) para fornos e fogões Para fornos de cozedura tradicional, com cavidade SF.

**KITPDQ**

Pés para redução de altura (850 mm), aço inox para fogões

**SFLK1**

Bloqueio de segurança para crianças

**BBQ9**

**BN920**

Enamelled tray 90cm cavity, 20mm deep

**GTP**

Guias telescópicas de extração parcial (1 nível). Extração: 300 mm. Material: Aço inox AISI 430 polido.

**KITH95**

Pés para extensão de altura (91-96 cm) em aço inox

**PALPZ**

Perfeita para cozer e servir pizza, pão e doces salgados de forma segura e profissional. Também é útil para controlar a cozedura. Pega dobrável, fácil de utilizar e de guardar. Dimensões LxP: 315x325 mm

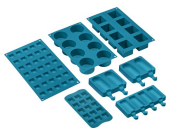

**SMOLD**

7 moldes para congelação. Para usar no abatedor de temperatura, no forno e no congelador. Suporta temperaturas de -60°C a +230°C

# Symbols glossary

Classe de eficiência energética do produto declarada na etiqueta energética e na ficha do produto e em conformidade com os regulamentos UE.

Sistema de arrefecimento tangencial: sistema de ventilação que obriga o ar a circular à volta do eletrodomésticos para que estes mantenham as superfícies dentro de temperaturas seguras.

Número de vidros da porta. Assim, a Smeg garante que o exterior da porta nunca excede os 50°C. Esta tecnologia evita queimaduras. Ideal para proteger as crianças.

Ventilador + resistência inferior: A combinação de ventilador e a resistência inferior é indicada para terminar os alimentos quando já estão prontos no interior.

Resistência superior+inferior (cozedura tradicional ou estática): o calor, ao provir simultaneamente de cima e de baixo, torna este sistema apto para qualquer alimento. A cozedura tradicional, denominada também como estática, é apta para cozinhar um só prato. Ideal para assados, pão, tortas recheadas e particularmente carnes gordas como ganso e pato.

Grill: o calor procedente da resistência grill permite conseguir ótimos resultados de gratinados, sobretudo em carnes de média / pequena espessura e, em combinação com o assador (consoante os modelos), permite terminar a cozedura dourando uniformemente os alimentos. Ideal para salsichas, costeletas e bacon.

O interior da porta do forno totalmente coberta por vidro garante uma superfície lisa, sem quaisquer parafusos, o que simplifica a remoção da gordura e da sujidade.

Iluminação com duas lâmpadas de halogéneo em lados e alturas diferentes para melhorar a visibilidade independentemente do número de tabuleiros e níveis em que se encontram inseridos.

Identifica a quantos níveis de altura é possível colocar os tabuleiros no interior do forno.

Instalação em coluna: estão equipadas com barras laterais para isolamento e com dobradiças FlexiFit para que o painel inferior fique alinhado com o painel da porta.

Descongelação por tempo: com esta função, o tempo de descongelação dos alimentos é determinado automaticamente.

Esmalte EverClean: esmalte especial antiácido e pirolítico que tem um agradável brilho e é menos poroso, o que ajuda a manter a superfície interior do forno mais limpa.

Ventilador + resistência superior + resistência inferior: indicada para gratinados de pequenas dimensões, fornecendo os consumos de energia mais baixos durante a cozedura.

ECO

Eco: combina grill + ventilador + resistência inferior, para pequenas quantidade, fornecendo os consumos de energia mais baixos durante a cozedura.

Turbo: a combinação entre a cozedura ventilada e a cozedura tradicional permite cozinhar com extrema rapidez e de forma simultânea peixes, verduras e biscoitos sem misturar odores nem sabores. Ideal para grandes peças ou alimentos que precisam de cozedura intensa.

O vidro da porta interna removível, para facilitar a limpeza.

Abertura automática: alguns modelos, quando o ciclo termina, abrem automaticamente a porta. Por razões de segurança, a porta trava quando a máquina está em uso para evitar que seja aberta inadvertidamente.

UR

Queimador Ultrarrápido: produz um foco de lume muito potente com o maior aproveitamento de energia. É constituído por uma coroa dupla formada pelo acoplamento de dois queimadores, um pequeno e outro maior, que trabalham em conjunto.

Vapor Clean: programa para facilitar a limpeza do forno. Colocar 40 cl de água na ranhura existente na base da cavidade do forno e selecionar a função Vapor Clean que dura 18 minutos. No fim, passar o interior, com uma esponja macia e húmida.

Knobs control

Indica a capacidade da cavidade do forno em litros.