D4152E



Termékcsalád	Hűtő
Üzembe helyezés	Beépíthető
Kategória	Felülfagyasztós hűtőszekrény
Beépítési magasság	158
Referencia szélesség	60 cm-ig cm
Referencia magasság	100 – 160 cm
Hűtés típusa	Statikus
Leolvasztás	Automatikus
Zsanér típusa	Csúszózsanér
Dekor ajtópanel	Nincs mellékelve
Zsanér pozíciója	Jobbra nyíló ajtó
Megfordítható ajtó	Igen
EAN kód	8017709338534

Design

Design család	Universale	**Logo**	Silk screen
Szín	Fehér	**Ajtó polcok profilszíne**	Fehér
Design	Lapos	**Fiókok profilszíne**	Fehér
Anyag	Fémlemez	**Az üvegpolc profiljának színe**	Fehér
Oldalsó anyag	Acél	**Kijelző**	LED
Oldalsó szín	Fehér	**Kijelző pozíció**	Belső (hűtőtér)

Hűtőszekrény rekesz jellemzői

Állítható polcok száma	4	**A frissentartó/zöldségfiókok fedelének típusa**	Üveg
Gyümölcs- és zöldségfiókok száma	1	**Lámpák száma**	1
Polcok anyaga	Üveg	**Belső világítás a hűtőben**	Igen
A frissentartó/zöldségfiókok fedelének típusa	Standard	**Belső világítás típusa (hűtőszekrény)**	LED
Frissentartó fedél	Igen		

Hűtőszekrény belső ajtó

Átlátszó fedelű ajtópolcok száma	1	**Palacktartó polcok száma**	1

Állítható ajtópolcok száma	2

Hűtőszekrény egyéb jellemzői

Tartozékok	Tojástartó

Fagyasztó egyéb jellemzői

Tartozékok	1 jégkészítő

Egyéb műszaki jellemzők



Funkciók megjelenítése	Gyorsfagyasztás
Gyorsfagyasztás gomb	Igen
Ajtó riasztás	Igen
A hőmérséklet-szabályozás típusa	Elektronikus
Kompresszorok száma	1
Hűtőközeg gáz típusa	R600a
Kompresszor típusa	Inverteres
Hűtőközeg mennyisége (gramm)	50 g
Foam agent	Cyclopentane

Teljesítmény / Energiacímke – 2019-es rendelet



Éves energiafogyasztás	194 kWh/a
Energiahatékonysági osztály	E
Levegőben terjedő akusztikus zajkibocsátási osztály	B
Teljes nettó űrtartalom	249 l
Fagyasztó űrtartalom	50 l
Hűtőtér űrtartalom	199 l
Levegőben terjedő akusztikus zajkibocsátás	33 dB(A) re 1 pW
Hőmérséklet-emelkedés ideje	13 h
4 csillagos – Fagyasztási kapacitás	6,3 kg/24h
Klímaosztály	SN, N, ST, T
EEI	100 %

Elektromos csatlakozás

Elektromos csatlakozás névleges értéke	200 W
Áramerősség	1,5 A
Feszültség (V)	230-240 V
Frekvencia (Hz)	50 Hz
Tápkábel hossza	240 cm
Csatlakozódugó	(F;E) Schuko

Logisztikai információk

Termék szélesség (mm)	548 mm	**Magasság**	1575 mm
Beépítési szélesség	560 mm	**Beépítési magasság**	1580 mm
Mélység fogantyú nélkül	549 mm	**Termékszélesség nyitott ajtóval**	549 mm
Beépítési mélység	550 mm	**Távtartó mélysége**	38 mm

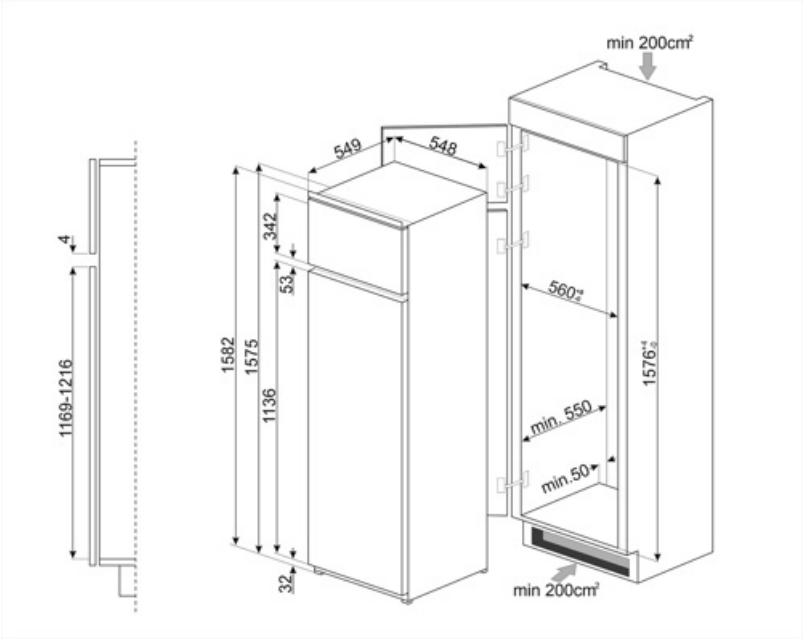

Symbols glossary



Az automatikus leolvasztási rendszer rendszeres időközönként automatikus leolvasztással működik, teljesen kiküszöbölve a leolvasztás szükségességét.



LED kijelző: a kiválasztott programok, funkciók és opciók, valamint a ciklus végéig eltelt idő megjelenítése.



LED belső világítás: energiahatékonyabb és tartósabb mód a készülék belsejének megvilágítására.



Beépített üreg



E energiahatékonysági osztály



Gyorsfagyasztás: A gyorsfagyasztás funkciót a használat előtt néhány órával aktiválva lecsökkenti a rekesz hőmérsékletét.



A Smeg intelligensebb és környezetbarátabb modellek felé történő elmozdulása az inverteres technológia választásához vezetett, ami jelentősen csökkenti a fogyasztást.