D4152F

Famiglia	Frigorifero
Installazione	Incasso
Categoria	Doppia-Porta
Nicchia da incasso	158
Larghezza di riferimento	Fino a 60
Altezza di riferimento	100 - 160
Tipo di raffreddamento	Statico
Sbrinamento	Automatico
Tipo di cerniera	A traino
Posizione cerniera	Destra
Porta reversibile	Sì
Codice EAN	8017709295417

Estetica

Estetica	Universale	**Logo**	Serigrafato
Colore	Bianco	**Colore profilo mensole**	Bianco
Design	Piatto	**Colore profilo cassetti**	Bianco
Materiale Porta	Lamiera	**Colore profilo del ripiano in vetro**	Bianco
Materiale fianchi	Lamiera	**Tipologia di Display**	LED
Colore fianchi	Bianco	**Posizione display**	Interno (cella frigo)

Allestimento Comparto Frigorifero

Numero ripiani regolabili	4	**Ripiano copri - verduriera**	Sì
Numero cassetti frutta e verdura	1	**Tipologia ripiano copri - verduriera**	Cristallo
Tipologia ripiani regolabili	Cristallo	**Illuminazione interna frigo**	Sì
Tipologia verduriera	Standard	**Tipo illuminazione interna frigo**	Led

Controporta comparto Frigorifero

Numero mensole con coperchio transparente	1	**Numero mensole porta-bottiglie**	1

Numero balconcini regolabili	2

Altre dotazioni Frigorifero

Accessori frigorifero	Porta-uova

Altre dotazioni Congelatore

Accessories	1 contenitore ghiaccio

Altre caratteristiche tecniche

Tasto congelamento rapido	Sì
Tipo di controllo della temperatura	Elettronico
Numero di compressori	1
Tipo di gas refrigerante	R600a
Tipo di compressore	Inverter
Quantità refrigerante (gr)	50 g
Agente schiumogeno	Ciclopentano

Prestazioni / Etichetta Energetica - Reg. 2019

Consumo annuo di energia	193 kWh/a
Classe di efficienza energetica	E
Classe di emissione di rumore aereo	B
Volume totale netto	259 l
Somma dei volumi degli scomparti per prodotti congelati	50 l
Somma dei volumi degli scomparti di raffreddamento e degli scomparti per prodotti non congelati	209 l
Emissioni di rumore aereo	34 dB(A) re 1 pW
Autonomia di Conservazione senza energia elettrica	15.30 h
4 stelle - Capacità di congelamento	6.3 Kg/24h
Classe climatica	SN, N, ST, T
IEE	100 %

Collegamento Elettrico

Spina	(F;E) Schuko
Dati nominali di collegamento elettrico	200 W
Corrente	1,5 A
Tensione (V)	230-240 V
Frequenza (Hz)	50 Hz
Lunghezza cavo di alimentazione	240 cm

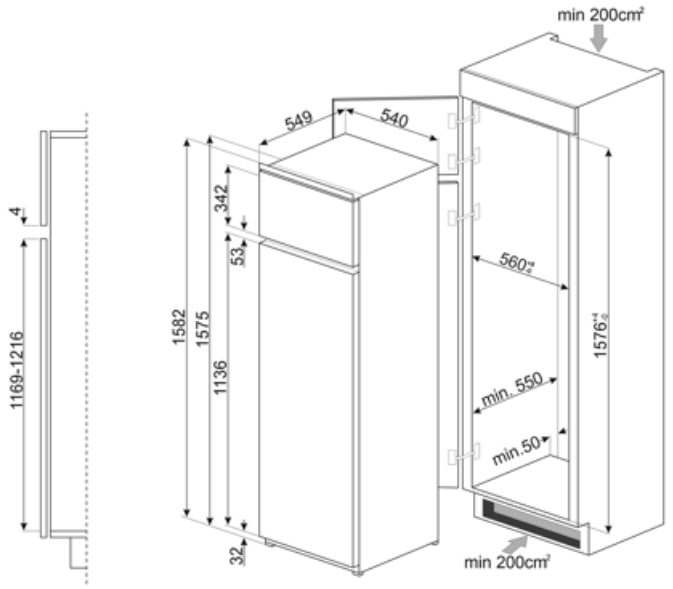
min 200cm²
549
540
342
53
4
1169-1216
1582
1575
1136
32
560
1576
min. 550
min.50
min 200cm²

Glossario simboli

4 stelle

Sbrinamento automatico: Tutti i modelli di frigoriferi sono dotati di Sbrinamento automatico nel vano frigorifero.

A+: Gli elettrodomestici Smeg consentono un notevole risparmio energetico ascrivibile in Classe A, A+, A++ e A+++, per ridurre i consumi, pur mantenendo la massima efficienza, e garantire il rispetto per l'ambiente.

Classe di efficienza energetica E

Display LED: Per ottimizzare le prestazioni e semplificare al massimo l'utilizzo dell'elettrodomestico , alcune lavabiancheria e alcuni frigoriferi sono dotati di un display LED che permette di visualizzare lo stato di funzionamento del prodotto.

Illuminazione interna a LED: L'illuminazione interna a LED garantisce un risparmio energetico e, al contempo, offre una luce di atmosfera.

L'evoluzione Smeg verso modelli più intelligenti ed ecosostenibili ha portato alla scelta della tecnologia Inverter che riduce significativamente i consumi.

Altezza nicchia incasso

Benefit

Gas refrigerante R600a

Gas refrigerante R600a a basso impatto ambientale contribuisce ad un raffreddamento rapido con un minor consumo di energia

Classe climatica

La classe climatica SN-T rende l'apparecchio idoneo per funzionare a temperature ambiente tra i 10 °C e i 43 °C (50 °F ~ 109 °F)

Illuminazione interna frigo

Illuminazione interna per una perfetta visibilità dei ripiani nel vano frigorifero

Cassetto per frutta e verdura

Il cassetto frutta e verdura garantisce le migliori condizioni di conservazione per gli alimenti freschi, evitando ogni contaminazione

Compressore Inverter

Il compressore inverter diminuisce i livelli di rumore e vibrazioni, per un ambiente cucina silenzioso e confortevole

La tecnologia del compressore inverter offre vantaggi significativi per i sistemi di refrigerazione, migliorando sia le prestazioni che l'efficienza. Grazie a un migliore controllo della temperatura garantisce un ambiente interno più stabile e costante, preservando la freschezza degli alimenti. Questa tecnologia comporta anche un ridotto consumo energetico, poiché il compressore regola la sua velocità in base alle esigenze di raffreddamento.

Display interno

Display interno per un controllo mirato della temperatura e un design pulito e minimale