# DFD13TP3X

| | |
|---|---|
| **Product Family** | Dishwashers |
| **Commercial width** | 60 cm |
| **Commercial height** | 85 cm |
| **Installation** | Free-standing |
| **N° cestos** | 3, com FlexiDuo terceira cesta |
| **EAN code** | 8017709285661 |

## Programas

| | | | |
|---|---|---|---|
| **N. of programmes** | 5+5 quick programmes | **Auto 40-60** | No |
| **Washing temperatures** | 38, 45, 50, 55, 65, 70 °C | **Auto 60** | No |
| **Soak** | Yes | **Auto 60-70** | No |
| **Rapido 27'** | Yes | **Auto Delicate** | No |
| **Vidro** | Yes | **Auto Super Wash** | No |
| **ECO** | Yes | **Strong and fast** | Yes |
| **Sensor automático 45-65** | Yes | **Super** | No |
| | | **Universal** | No |
| **Normal** | No | **Regular** | No |
| **Silencioso (-2 dB)** | Yes | **Intensive 65°** | No |
| **Ultralimpo** | Yes | **Intensive 70°** | No |
| **1/2 load** | No | **Intensive 65° 1/2 load** | No |
| **Delicate** | No | **Plate rack/warmer** | No |
| **Daily** | No | **Normative Australia** | No |
| **Extreme Wash** | No | **Rinse** | No |
| **Normal USA** | No | **Light and quick** | No |
| **Ultra Rapid** | No | **Normal ECO** | No |
| **ECO Quick** | Yes | **Super Quick** | No |
| **Delicate and Quick** | Yes | **Short** | No |
| **Daily Quick** | No | **Strong** | No |
| **Normal Quick** | No | **Special Bio** | No |
| **Mix Express** | Sim | | |
| **Auto 40-50** | No | | |

## Options

| | |
|---|---|
| **Enersave option** | Yes |
| **Delay timer option** | Up to 24 hours |
| **Extra dry option** | No |
| **1/2 load FlexiZone option** | Yes |
| **Options for tabs FlexiTabs** | Yes |
| **Professional option** | No |
| **Opção Lavagem rápida** | Yes |
| **Sanitizing option Hyclean** | No |

## Baskets

| | |
|---|---|
| **Basket colour** | Grey |
| **Basket components colour** | Grey |
| **Handle** | In plastic on upper and lower basket |
| **Upper Basket** | Com 3 racks dobráveis |
| **Height adjustment of the upper basket** | On three levels |
| **Upper basket with EasyGlide System** | No |
| **Sliding Guides Extra Glide** | Yes |
| **Largest loadable dish in upper basket** | 19,0 cm |
| **Lower Basket** | Com 4 racks dobráveis |
| **Lower basket with anti-drip inserts** | Yes |
| **Largest loadable dish in lower basket** | 30,0 cm |
| **Colour Inner Components** | Blue |
| **Cutlery basket** | 13 place settings sliding |

## Technical Features

| | |
|---|---|
| **Largura do produto (mm)** | 598 mm |
| **Profundidade do produto (mm)** | 600 mm |
| **Display type** | LED (external) |
| **Altura do produto (mm)** | 848 mm |
| **Watersave system** | No |
| **Controls** | Electronic |
| **Display** | Delayed start, Programme time indicator, Time to end indication |
| **Gráfico dos programas** | Símbolos e legenda serigrafada |
| **On/off indicator** | Yes |
| **Salt light indicator** | Light |
| **Rinse aid indicator** | Light |
| **Progress indicator** | Yes |
| **End of cycle indicator** | On display, with acoustic signal |
| **Washing system** | Planetarium |
| **Third spray arm** | Single |
| **Water softener** | With electronic setting |
| **Turbidity sensor Aquatest** | Yes |
| **Flood protection system** | Total Acquastop |
| **Water supply** | Single; cold/hot water max. 60°C - energysave with hot water up to 35% |
| **Max water hardness** | 100°fH;58°dH |
| **Drying system** | Natural condenser drying, with EnerSave automatic door opening system at the end of the cycle |
| **Internal light** | No |
| **Tub material** | Stainless steel |
| **Filter** | Stainless steel |
| **Concealed heating element** | Yes |
| **Hinges** | Self balancing with fixed hinges |
| **Can be installed in-column** | No |
| **Adjustable feet** | Just for levelling |
| **Adjustable door** | No |
| **Tampo traseiro** | Yes, with covered counterweight |

| | |
|---|---|
| **profundidade da máquina de lavar louça com porta aberta (mm)** | 1168 |
| **Tampo superior removível** | Tampo superior removível com kit opcional |

## Etiqueta de Desempenho / Energia - Reg. 2019

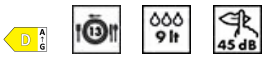


| | | | |
|---|---|---|---|
| **Classe de eficiência energética** | D | **Duração do programa** | 4:00 h:min |
| **Consumo de energia [por 100 ciclos, com base no programa eco]** | 81 KWh | **Emissões de ruído acústico aerotransportado** | 45 dB(A) re 1 pW |
| **Capacidade nominal (ps)** | 13 | **Classe de emissão de ruído acústico aerotransportado** | C |
| **Consumo de água [por ciclo]** | 9,0 litres | **Índice de eficiência energética (IEE)** | 48,4 |

## Electrical Connection

| | | | |
|---|---|---|---|
| **Plug** | (G) Reino Unido e Singapura | **Frequency (Hz)** | 50 Hz |
| **Connected power** | 1800 W | **Type of connection** | Single-phase |
| **Current** | 13 A | **Power supply cable length** | 140 cm |
| **Voltage** | 220-240 V | | |

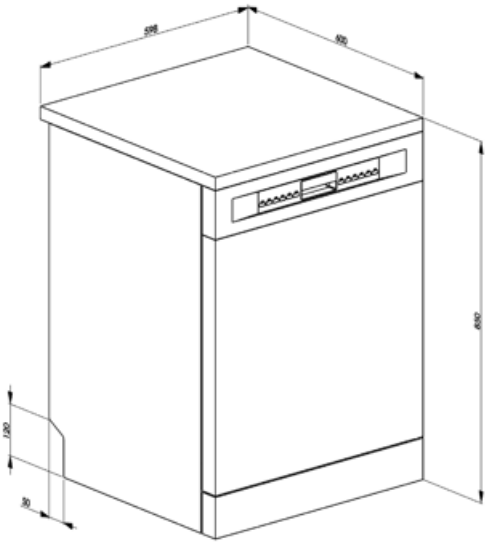

## Compatible Accessories

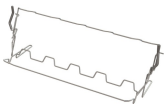

**KITGH**

Suporte de vidro do kit. Tem que ser montado no primeiro cesto, mas apenas se houver racks dobráveis

**KITPLV2**

Extensão do kit para máquina lava-louça e máquina de lavar: comprimento mt. 2

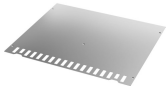

**KITINC**

uma barra de aço instalada na parte superior bloqueará a máquina lava-louça na parte superior.

# Symbols glossary

O Aquatest mede a clareza da água durante um programa automático e garante automaticamente o consumo mínimo de água e energia.

A+++: Os aparelhos com este símbolo podem reduzir o consumo de energia em mais 30% em relação à classificação de energia padrão A.

Display LED: para mostrar os programas, funções e opções selecionadas e o tempo até ao final do ciclo.

FlexiDuo: O cesto de talheres FlexiDuo 3rd permite que você organize talheres ou copos pequenos, conchas ou utensílios volumosos como quiser: consiste em dois módulos separados e móveis.

FlexiZone: A flexizona de ½ carga permite lavar uma energia, água e tempo de economia de carga reduzidos e não há restrições sobre onde os itens são colocados.

Tecnologia do inversor: A evolução dos secadores Smeg para modelos mais inteligentes e ambientalmente sustentáveis levou à escolha do uso da tecnologia do inversor com bombas de calor, o que reduz significativamente o consumo de energia.

Nível de ruído: O excelente isolamento e os dispositivos especiais mantêm o ruído ao mínimo.

Auto 45°- 65°: O programa automático regula a duração de um ciclo, dependendo da necessidade de uma pré-lavagem e do número de enxágues necessários.

Eco: Eco, este programa de lavagem económica utiliza uma baixa quantidade de água e energia para proporcionar a opção de limpeza mais ecológica.

Programa de imersão: O programa de imersão fornece um enxágue para evitar que a sujeira seque.

Anti-gotejamento: Alguns modelos de máquinas lava-louças são equipados com bicos de polímero especiais anti-gotejamento, que melhoram o processo de secagem.

Temporizador de atraso: O temporizador de atraso pode adiar o início do programa por até 24 horas.

Aço inoxidável à prova de dedadas: O aço inoxidável à prova de dedadas mantém o aço inoxidável com um aspeto novo.

Flexitabs: Flexitabs ajusta o ciclo de lavagem para dar os melhores resultados possíveis, independentemente do tipo de detergente utilizado.

O novo sistema de guia ExtraGlide, disponível no topo dos modelos da gama, torna o segundo cesto ainda mais liso e suave. De fato, facilita a extração da introdução, mesmo em plena carga e, para a maior excursão, a inserção de louça também é facilitada na parte traseira.

Classe de eficiência energética D

PLANETÁRIO_LAVAGEM_SISTEMA_72dpi

Rápido delicado: Programa Delicate Quick é adequado para lavagem rápida de pratos delicados.

Eco: Eco, este programa de lavagem económica utiliza uma baixa quantidade de água e energia para proporcionar a opção de limpeza mais ecológica.

Strong&Fast: Este programa especial leva menos de 1 hora para eliminar a sujidade mais teimosa e seca em resíduos.

Os símbolos mostram o número de configurações da placa da máquina lava-louça.

Total Acquastop: Além da proteção parcial Acquastop presente em todas as máquinas lava-louça Smeg, alguns modelos têm um dispositivo eletrônico instalado na mangueira de entrada de água, que monitora os níveis de água na máquina, detecta vazamentos na mangueira e desliga o fornecimento de água imediatamente quando necessário.

O sistema Economia de água garante os melhores resultados de lavagem com um consumo mínimo de água, dependendo do modelo da máquina lava-louça.

Ciclo de lavagem adequado para pratos normalmente sujos, mesmo com resíduos secos. Garante a máxima redução de ruído e, portanto, é ideal se você deseja executar a lavagem nas horas noturnas

# Benefit (TT)

### FlexiDuo

The flexible third basket provides additional space, adapting to the load to accommodate various types of dishes, ensuring optimal organization and efficient use of interior capacity

The third FlexiDuo basket consists of two separate sections that can be handled independently of each other, stacked and/or removed, offering loading flexibility for every need. Depending on the arrangement, it allows cups, tall glasses, bulky utensils and pots and pans to be placed in the upper basket.

### Planetarium Wash System

Full and deep wash coverage thanks to the advanced movement of the spray arm, an innovation patented by Smeg

Smeg's patented Planetarium Wash System guarantees impeccable cleaning. With a simultaneous double movement of the sprayer and 65 rotations per minute, it reaches every nook and cranny for extraordinary results. Dishes, glasses and utensils will be perfectly clean in no time. An intelligent system where efficiency and style meet, delivering brilliant results effortlessly.

### Extra Glide Telescopic Guides

Smoother and more stable loading and unloading operations

Extra Glide telescopic guides ensure smooth and safe extraction of the upper basket, even with heavy loads. The telescopic design ensures smooth, stable and silent movement, improving ergonomics and convenience. Ideal for optimising space and ease of use, they combine durability and comfort in every washing operation.