DHT71EIN

EAN Code	8017709237066
Família	Máquina de secar roupa
Largura	60 cm
Instalação	De livre instalação
Sistema de secagem	Por condensação com bomba de calor
Tipo de carga	Carga frontal

Programas / Funções

Comandos	Comandos eletrónicos
Gráfico dos programas	Informações em EN
Nº de programas	16
Etiquetas com os programas em várias línguas para adaptar no painel	Sim

Etiquetas com os programas em várias línguas para adaptar no painel

DE	FR	NL
PT	SE	DA
NO	FI	PL
UA		

Programas

Algodão a engomar	Algodão a guardar +	Algodão extra seco
Sintéticos a engomar	Sintéticos a guardar	Delicada
Refrescar	45 min	30 min
Camisas	Sport	Roupa de bebé
Diário	Algodão a guardar	Rápido 49 min
Jeans		

Programas especiais

Refrescar	Delicada	Rápido 30 min
Camisas especial	Sport	

Display

Programação de início diferido	Visualização do tempo para finalizar o programa	Visualização das opções selecionadas

Tipo de display	LED DISPLAY
Indicador da fase do programa	
Indicador de fim do programa	
Indicador de limpeza do filtro	Sim
Indicador do depósito da água cheio	Sim

Especificações técnicas

Tipo de motor	Standard	**Diâmetro da porta**	40 cm
Funcionamento	Funcionamento por controlo eletrónico	**Ângulo máximo de abertura da porta**	155 °
Sensor de humidade	Sim	**Dobradiças da porta**	Porta com dobradiças à direita
Seleção da temperatura de secagem	Programa de seleção da temperatura de secagem	**Portas reversíveis**	Sim
Fase de arrefecimento	Sim	**Bloqueio de segurança das crianças**	Sim
Fase antivincos no final da secagem	Sim	**Posição do reservatório da água**	Reservatório da água na parte superior
Rotação alternada do tambor	Sim	**Sistema de secagem com bomba de calor**	Sim
Iluminação interna	Sim	**Tipo de refrigerante**	R134a
Condensador com filtro	Sim		

Filtro de cotão	Sim
Material do tambor	Tambor em aço inox
Volume do tambor	102 l
Porta transparente	Sim
Quantidade de gás refrigerante em Kg	0,30
Tubo de descarga da água	Sim
Instalação em coluna com máquinas de lavar roupa compatível	Instalação em coluna com kit disponível como opcional
Opcional	KITSPF-1 - Acessório para instalação em coluna (profundidade 54 cm)

Prestações / Etiqueta energética

Capacidade de carga de roupas de algodão	7 kg
Tipo de máquina de secar a roupa	Secagem por condensação com bomba de calor
Tipo	Secagem por condensação
Classe energética	A+
Consumo total anual de energia	237 KWh
Consumo de energia do programa normativo de algodão com carga total	1.8 KWh
Consumo de energia do programa normativo de algodão com carga parcial	1.2 KWh
Consumo de energia quando deixado no modo desligado Off no programa normativo de algodão com carga total	0.5 W
Consumo de energia quando deixado no modo ligado On no programa normativo de algodão com carga total	1.0 W
Duração em On	30 min
Duração do programa normativo para o algodão com carga total	174 min
Duração do programa normativo para o algodão com carga parcial	107 min
Duração do programa normativo para o algodão com carga total e parcial	136 min
Classe de eficiência na condensação	B
Eficiência da condensação do programa normativo de algodão com carga total	86 %
Eficiência da condensação do programa normativo de algodão com carga parcial	86 %
Eficiência da condensação do programa normativo de algodão com carga total e parcial	86 %
Nível de ruído no programa normativo de algodão com carga total	65 dB(A) re 1pW

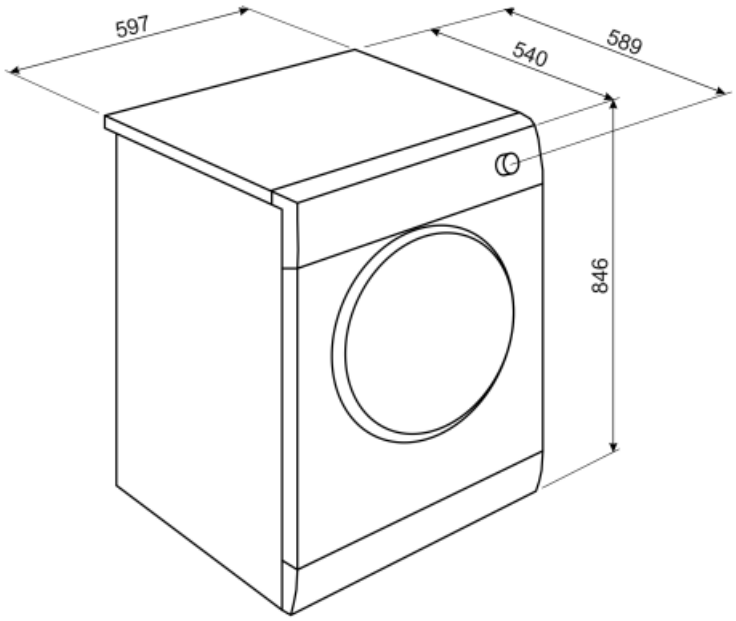
597
540
589
846

Symbols glossary (TT)

Bloqueio de comandos: opção que permite bloquear os comandos. Muito útil para proteger as crianças.

Display LED: Para visualizar os programas, funções e opções selecionadas e o tempo para o fim do programa.

Identifica a quantidade máxima de roupa, em quilogramas, que pode ser inserida na máquina de secar roupa.

Sensor de humidade: calcula automaticamente o tempo correto de secagem para alcançar o nível de secagem desejado (Pronto a Engomar, Pronto Guarda Roupa ou Extra Seco), poupando tempo e energia. Em alternativa, o ajuste manual permite que defina o tempo de secagem de acordo com a preferência pessoal.

Iluminação interna: para melhorar a visibilidade no tambor.

Delicado: programa ideal para roupas delicadas e sedas, que exigem uma atenção especial na lavagem. A água está à temperatura ambiente e o tambor gira muito lentamente para minimizar o impacto na roupa.

Secar 45 min: programa cronometrado para camisas.

Algodão pronto arrumar: seca a roupa de algodão de modo a que fique macia, sem humidade e o mínimo de vincos para ser guardada.

Extra algodão: secagem extra para roupa de algodão.

Diário: programa para a secagem diária de roupa de algodão, ou roupa sintética.

Jeans: programa apropriado para secar roupa de denim.

Refrescar: ventilação curta para roupa de algodão e linho, sem ar quente.

Temporizador para definir o tempo de cozedura. A zona desliga automaticamente após percorrido o tempo pré-definido e emite um sinal acústico para aviso.

Identifica o diâmetro do óculo da porta.

Classe de eficiência energética do produto declarada na etiqueta energética e na ficha do produto e em conformidade com os regulamentos UE.

Fim do programa: quando aparecer a palavra END no display da máquina, é porque o programa já terminou. Pode abrir a porta da máquina e retirar a roupa. Após esta ação, deverá deixar a porta entreaberta para secar o tambor.

Nível de ruído: Indica o ruído em dB(A) de acordo com as normas e diretrizes europeias e conforme mencionado na etiqueta energética e na ficha de produto.

Secar 30 min: programa cronometrado para camisas.

Roupa de bebé: programa específico para que a roupa dos bebés fique macia e confortável.

Secagem extra pronto arrumar: secagem extra para roupa de algodão de modo a que fique macia, sem humidade e o mínimo de vincos para ser guardada.

Pronto a engomar: secagem de roupas de algodão que precisam ser passadas a ferro.

Delicado. Programa para roupa delicada que permite secagem na máquina.

Rápido 49 min: secagem de roupa de algodão centrifugada, em apenas 49 minutos.

Camisas: secagem suave para camisas, evitando a formação de vincos.

Roupa desportiva: secagem de roupas sintéticas, algodão ou mistas utilizadas em atividades desportivas. Elimina manchas de suor e odores.

Sintéticos pronto a engomar: programa de secagem de tecidos sintéticos para que fiquem prontos para passar a ferro.

Refrescar: O programa é perfeito para refrescar as roupas pouco usadas ou guardadas há algum tempo no roupeiro sem necessitar de lavar.

Roupa desporto: lava suavemente a roupa desportiva, que é exposta a lavagens frequentes, de forma rápida e minuciosa.

Sintéticos pronto a arrumar: programa para secar tecidos sintéticos, evitando a formação de vincos.

Rápido 30 mim: programa para lavar pequenas quantidades de roupa, pouco sujas em 30 minutos.

Camisas: programa especificamente concebido para lavar camisas e blusas com o máximo cuidado, minimizando vincos para facilitar o engomar.

Fase: mostra em que fase de lavagem está o programa.