DHT71EIT-1

Código EAN	8017709211448
Familia	Secadora
Ancho comercial	60 cm
Instalación	Libre instalación
Sistema de secado	De condensación con bomba de calor
Tipo de carga	Frontal

Programas

Mandos	Electrónicos
Gráficos programas	Mensajes IT
Número de programas	16

Programas

- Algodón Seco Plancha
- Algodón Seco+ Armario
- Algodón Extra Seco
- Sintético Seco Plancha
- Sintético Seco Armario
- Delicados
- Refresh
- 45 mins
- 30 mins
- Camisas
- Sport
- Bebé
- Diario
- Algodón Seco Armario
- Rápido 49 min
- Jeans

Programas especiales

- Refresh
- Delicados
- Camisas
- Sport
- Rápido 45 min

Pantalla

Programación de inicio diferido

Visualización del tiempo restante

Visualización de las opciones seleccionadas

Tipo de pantalla	LED DISPLAY
Indicador de avance de programa	
Indicador de fin de ciclo	
Indicador limpieza filtro	Sí
Indicador vaciado de contenedor de condensación	Sí

Características técnicas

Tipo de motor	Estándar	**Ancho útil de la puerta**	40 cm
Funcionamiento	De control electrónico	**Ángulo máximo de apertura de puerta**	150 °
Sensor de humedad	Sí	**Bisagras puerta**	Derecha
Regulación de temperatura de secado	Sí, con selección de programa	**Puerta reversible**	Sí
Fase de enfriamiento	Sí	**Seguridad para niños (bloqueo ajustes)**	Sí
Fase antiarrugas al finalizar el secado	Sí	**Posición contenedor de condensación**	Arriba
Rotación alternativa del cesto	Sí	**Sistema con bomba de calor**	Sí
Iluminación interna	Sí	**Tipo de gas refrigerante**	R134a
Filtro condensador	Sí	**Cantidad de gas refrigerante en Kg.**	0,30
Filtro	Sí	**Manguera de descarga de condensación**	Sí
Material del cesto	Acero inoxidable	**Instalación en columna, con modelos de lavadoras compatibles**	Con kit de superposición, disponible como accesorio
Volumen cesto	102 l	**Opcional**	KITSPF-1 - Kit de apilamiento (54 cm)
Puerta transparente	Sí		

Performance / Energy label – Reg 2023

Capacidad de carga (algodón)	7 kg	**Duración del programa para algodón estándar con carga parcial**	107 min
Rumorosidad para el programa algodón estándar con carga completa	65 dB(A) re 1 pW	**Tipología**	De condensación

Duración del programa para el algodón estándar con carga completa	174 min

Conexión eléctrica

Potencia instalada	900 W	**Frecuencia (Hz)**	50 Hz
Corriente	10 A	**Longitud del cable de alimentación**	150 cm
Tensión (V)	230-240 V		

Datos logísticos

Ancho del producto (mm)	595 mm	**Altura del producto (mm)**	846 mm
Profundidad del producto (mm)	540 mm		

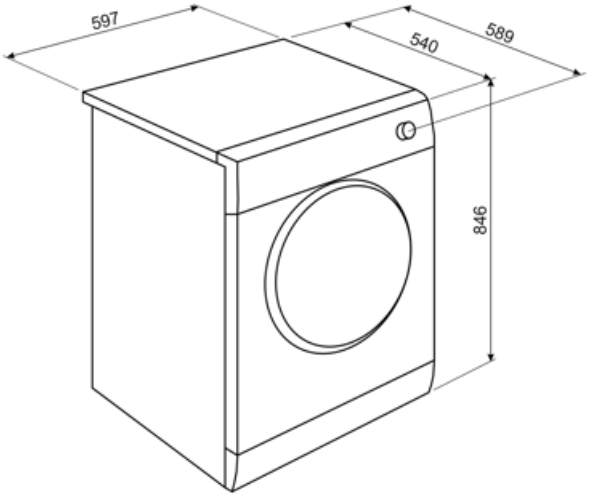

Symbols glossary

Bloqueo de control: la opción de bloqueo de mandos, presente en diferentes tipos de productos, le permite bloquear todas las funciones y programas establecidos, así como los controles, para una seguridad total, especialmente en presencia de niños.

Inicio diferido: le permite posponer el inicio del programa hasta 24 horas, según sus necesidades, y luego realizar el lavado incluso en las franjas horarias en las que el costo de energía es menor.

Ojo de buey de 40 cm de ancho: el gran ojo de buey de 40 cm hace que la carga y descarga de la ropa sea aún más fácil y rápida, promoviendo la máxima practicidad de uso.

Sensor de humedad: permite que la máquina se programe para obtener el grado de secado deseado (planchado, armario seco, extra seco), optimizando los tiempos y ahorrando energía. Alternativamente, la configuración manual le permite programar el tiempo de secado según sus preferencias.

Iluminación interior: los mejores modelos de la gama Smeg tienen una luz interna y un ojo de buey transparente grande para una mejor y mayor visibilidad dentro de la cesta.

Delicado: programa ideal para prendas delicadas y de seda que requieren un cuidado especial en el lavado, uso de agua a temperatura ambiente y rotación lenta del cesto.

Programa por tiempo para camisas

Armario de secado de algodón

Secado extra seco para prendas de algodón.

Para el secado diario de prendas de algodón o tejidos sintéticos.

Para jeans centrifugados a alta velocidad en la lavadora

Secado suave para camisas evitando la formación de pliegues.

A +: los electrodomésticos Smeg permiten ahorros de energía considerables en Clase A, A +, A ++ y A +++, para reducir el consumo mientras se mantiene la máxima eficiencia y garantizar el respeto por el medio ambiente.

Pantalla LED: para optimizar el rendimiento y simplificar el uso del aparato tanto como sea posible, algunas lavadoras y refrigeradores están equipados con una pantalla LED que le permite ver el estado operativo del producto.

Capacidad de secado: indica la cantidad de ropa que se puede insertar en la lavadora-secadora para obtener la máxima efectividad de secado. El peso significa lino seco.

Indicadores de estado - final: símbolo que indica el final del programa.

El nivel de rumirosidad se obtiene gracias a un excelente aislamiento y dispositivos especiales, diseñados específicamente para amortiguar el sonido generado durante el funcionamiento del lavavajillas. En la gama hay modelos con varios niveles de rumorosidad.

Programa por tiempo para camisas

Específico para ropa infantil lavable a máquina.

Gabinete de secado extra para prendas de algodón.

Secado de prendas de algodón que necesitan planchado.

Para las prendas más delicadas adecuadas para el secado.

Secar en 49 min. ropa de algodón centrifugada a alta velocidad en la lavadora

Para secar prendas sintéticas, de algodón o mixtas

Para la ropa sintética, no necesita planchado.

Para ropa sintética que necesita planchado

Rápido 45 min.: El programa rápido 45 min. le permite lavar artículos ligeramente sucios en muy poco tiempo.

Refresh: programa ideal para refrescar artículos poco usados o de mucho tiempo en el armário, revitalizar la ropa sin tener que lavarla. Elimina fácilmente el humo y los oloresa humedad. Ideal para chaquetas y trajes de hombre.

Camisas: programa específico que le permite lavar las camisas con el máximo cuidado, respetando las telas y minimizando la formación de pliegues, para obtener los mejores resultados de planchado en poco tiempo.

Sport: Programa indicado para los amantes de la actividad física que permite lavar, en poco tiempo, las prendas sometidas a lavados frecuentes garantizando la máxima higiene y cuidado de las fibras.

Indicador de fase de lavado: símbolos que indican la fase en la que se encuentra el programa actual

Special program for garments / fabrics, such as children's clothes, which require sanitized and delicate washing.