DHT82EIN

Código EAN	8017709209506
Product Family	Tumble dryer
Commercial width	60cm
Installation	Free-standing
Drying system	Heat pump condenser
Load type	Frontal

Programas

Controls	Electronics
Gráfico dos programas	Informações em EN
No. of programmes	16
Etiquetas com os programas em várias línguas para adaptar no painel	Sim

Etiquetas com os programas em várias línguas para adaptar no painel

DE	FR	NL
PT	SE	DA
NO	FI	PL
UA		

Programmes

Cotton Iron Dry	Cotton Cupboard Dry +	Cotton Extra Dry
Synthetic Iron Dry	Synthetic Cupboard Dry	Delicates
Refresh	45mins	30 mins
Shirts	Sport	Baby
Daily	Cotton Cupboard Dry	Quick 49 min
Jeans		

Special programmes

Refresh	Delicates	Quick 30 min
Shirts	Sport	

Woolmark Cycle	No

Display

Delay start	Residual time indicator	Visualisation of the selected options

Display type	LED DISPLAY
On/off light	No
Programme progress indicator	
End of cycle indicator	
Clean filter indicator	Yes
Condenser container full indicator	Yes

Technical Features

Type of motor	Standard	**Transparent door**	Yes
Functioning	Electronic control	**Door size**	40 cm
Humidity sensor	Yes	**Max. door opening angle**	178 °
Time drying selection	No	**Door hinges**	Right
Dying temperature regulation	Yes, with programme selection	**Reversible door**	Yes
Cooling down phase	Yes	**Child lock (programme set lock)**	Yes
Anti-iron phase	Yes	**Water condenser position**	At the top
Alternate drum rotation	Yes	**Heating pump system**	Yes
Internal light	Yes	**Type of cooling gas**	R290
Condenser filter	Yes		

Fluff filter	Yes	**Amount of cooling gas in Kg.**	0,15
DryCare Basket for Sweaters	No	**Condenser water drain hose**	Yes
Drum material	Stainless steel	**Column installation, with compatible washing-machine**	With stacking kit, available as optional accessory
Drum volume	118 l	**Optional**	KITSPF-1 - Stacking kit (54 cm)

Performance / Energy label – Reg 2023

Load capacity (cotton)	8 kg	**Time of the standard cotton program at partial load**	104 min.
Noise level for the standard cotton programme at full load	65 dB(A) re 1 pW	**Tipo**	Secagem por condensação
Time of the standard cotton program at full load	179 min.		

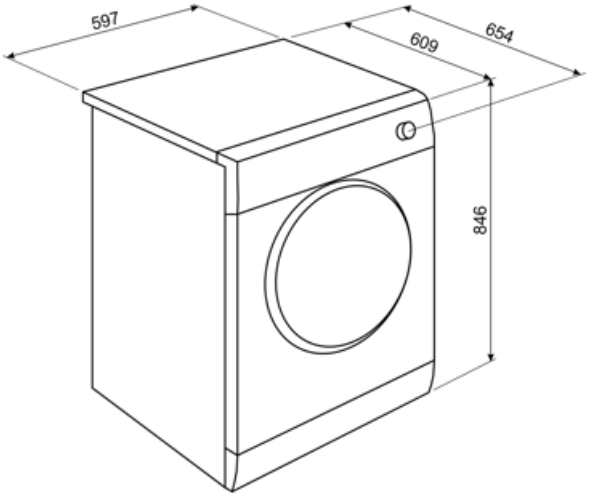

Symbols glossary

Bloqueio para crianças: alguns modelos estão equipados com um dispositivo para bloquear o programa/ciclo para que não possa ser acidentalmente alterado.

Temporizador de atraso: pode ser configurado para executar o programa em um momento conveniente ou para tirar proveito de períodos de energia fora de pico.

40 cm: Grande portinhola de carga de 40 cm de diâmetro, torna o carregamento e descarregamento de roupa mais fácil e rápido com a máxima facilidade de uso.

Sensor de umidade: permite ajustar o secador para obter o nível de secagem desejado (passar roupa a seco, armário seco e extra seco), economizando tempo e reduzindo o consumo de energia. Além disso, o ajuste manual permite-lhe programar o tempo de secagem de acordo com as suas preferências.

Luzes internas: ajuda a iluminar o interior do tambor.

Delicado: Roupas como roupas íntimas, meias e tecidos de luxo devem ser secas no ciclo delicado para ajudar a prolongar a vida útil da roupa.

Programa cronometrado para camisas

Secagem de armário para vestuário de algodão

Secagem extra para algodão

Específico para secagem diária de algodão ou vestuário sintético

Para calças de ganga centrifugadas a alta velocidade

Secagem suave para camisas evitando a formação de vincos

Para tecidos sintéticos, não é necessário passar roupa

Super-rápido 30 min: um programa concebido para lavar pequenas quantidades de roupa rapidamente, ideal para lavar vestuário levemente sujo.

A++: A classe de eficiência energética A++ ajuda a economizar até 20% de energia em comparação com a classe A. O desempenho máximo com consumo mínimo é garantido.

Display LED: para mostrar os programas, funções e opções selecionadas e o tempo até ao final do ciclo.

Isto mostra a quantidade de roupa que pode ser inserida no secador de roupa em KG.

Por favor, selecione a hora final: Mostra o estágio em que o programa está em andamento: o programa terminou.

Nível de ruído: O excelente isolamento e os dispositivos especiais mantêm o ruído ao mínimo.

Programa cronometrado para camisas

Específico para vestuário infantil

Secagem de armário extra para vestuário de algodão

Secagem de roupas de algodão que precisam ser passadas

Roupas delicadas que permitem a secagem

Secagem de peças de algodão centrifugadas a alta velocidade em apenas 49 minutos

Secagem de vestuário sintético, de algodão ou misto

Para tecidos sintéticos, é necessário passar roupa

Refresco: um programa ideal para refrescar as roupas que foram mantidas por um longo tempo dentro de casa e eliminar odores desagradáveis, sem ter que lavar.

Camisas: um ciclo para lavar as camisas num curto espaço de tempo com o máximo cuidado, usando uma rotação delicada para facilitar a passagem a ferro.

Mostra a fase do programa: Mostra a fase em que o programa está a ser executado.

Ginásio: Ginásio, um ciclo projetado para lavar roupas levemente sujas, ou seja, esportes desgaste, esta é uma lavagem rápida que também é gentil com os tecidos.

Programa especial para vestuário/tecidos, tais como roupas infantis, que requerem higienização e lavagem delicada.