DHT83LIN

Código EAN	8017709209513
Product Family	Tumble dryer
Commercial width	60cm
Installation	Free-standing
Drying system	Heat pump condenser
Load type	Frontal

Programas

Controls	Electronics
Gráfico dos programas	Informações em EN
No. of programmes	16
Etiquetas com os programas em várias línguas para adaptar no painel	Sim

Etiquetas com os programas em várias línguas para adaptar no painel

DE	FR	NL
PT	SE	DA
NO	FI	PL
UA		

Programmes

- Cotton Iron Dry
- Cotton Extra Dry
- Synthetic Iron Dry
- Synthetic Cupboard Dry
- Delicates
- Refresh
- Baby
- Daily
- Cotton Cupboard Dry
- Quick 49 min
- Jeans
- Mix
- Shirts 30 min
- Timed Programmes
- Night
- Wool

Special programmes

- Wool
- Refresh
- Quick 49 min
- Delicates
- Baby

Woolmark Cycle	No

Display

Delay start | Residual time indicator | Visualisation of the selected options

Display type	LCD DISPLAY
On/off light	No
Programme progress indicator	
End of cycle indicator	
Clean filter indicator	Yes
Condenser container full indicator	Yes

Technical Features

Type of motor	Brushless/Inverter	**Transparent door**	Yes
Functioning	Electronic control	**Door size**	40 cm
Humidity sensor	Yes	**Max. door opening angle**	178 °
Time drying selection	From 10 to 160 min	**Door hinges**	Right
Dying temperature regulation	Yes	**Reversible door**	Yes
Cooling down phase	Yes	**Child lock (programme set lock)**	Yes
Anti-iron phase	Yes	**Water condenser position**	At the top
Alternate drum rotation	Yes	**Heating pump system**	Yes
Internal light	Yes	**Type of cooling gas**	R134a
Condenser filter	Yes		
Fluff filter	Yes		

DryCare Basket for Sweaters	No	**Amount of cooling gas in Kg.**	0,52
Drum material	Stainless steel	**Condenser water drain hose**	Yes
Drum volume	118 l	**Column installation, with compatible washing-machine**	With stacking kit, available as optional accessory
		Optional	KITSPF-1 - Stacking kit (54 cm)

Performance / Energy label – Reg 2023

Load capacity (cotton)	8 kg	**Time of the standard cotton program at full load**	174 min.
Noise level for the standard cotton programme at full load	65 dB(A) re 1 pW	**Time of the standard cotton program at partial load**	108 min.

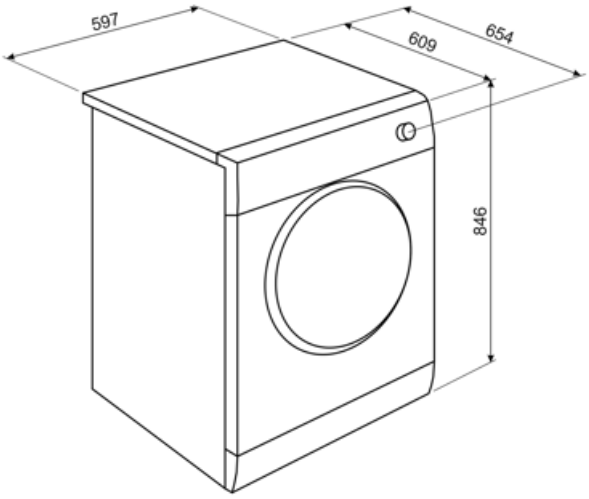

Symbols glossary

Ferro Fácil: esta é uma opção que pode ser selecionada para garantir a a roupa acabada é deixada com menos vincos para facilitar a passagem de roupa.

A+++: Os aparelhos com este símbolo podem reduzir o consumo de energia em mais 30% em relação à classificação de energia padrão A.

Display LCD: para otimizar o desempenho e simplificar o uso do aparelho.

Isto mostra a quantidade de roupa que pode ser inserida no secador de roupa em KG.

Por favor, selecione a hora final: Mostra o estágio em que o programa está em andamento: o programa terminou.

Tecnologia do inversor: A evolução dos secadores Smeg para modelos mais inteligentes e ambientalmente sustentáveis levou à escolha do uso da tecnologia do inversor com bombas de calor, o que reduz significativamente o consumo de energia.

Bebê: um ciclo que garante uma alta eficiência no enxágue para remover todos os vestígios de detergente dos tecidos e proteger as peles delicadas das crianças.

Específico para vestuário infantil

Secagem extra para algodão

Específico para secagem diária de algodão ou vestuário sintético

Para calças de ganga centrifugadas a alta velocidade

O nível de ruído é reduzido no nível mais baixo

Secagem suave para camisas em 30 min. evitando a formação de vincos

Bloqueio para crianças: alguns modelos estão equipados com um dispositivo para bloquear o programa/ciclo para que não possa ser acidentalmente alterado.

Temporizador de atraso: pode ser configurado para executar o programa em um momento conveniente ou para tirar proveito de períodos de energia fora de pico.

40 cm: Grande portinhola de carga de 40 cm de diâmetro, torna o carregamento e descarregamento de roupa mais fácil e rápido com a máxima facilidade de uso.

Sensor de umidade: permite ajustar o secador para obter o nível de secagem desejado (passar roupa a seco, armário seco e extra seco), economizando tempo e reduzindo o consumo de energia. Além disso, o ajuste manual permite-lhe programar o tempo de secagem de acordo com as suas preferências.

Luzes internas: ajuda a iluminar o interior do tambor.

Nível de ruído: O excelente isolamento e os dispositivos especiais mantêm o ruído ao mínimo.

Delicado: Roupas como roupas íntimas, meias e tecidos de luxo devem ser secas no ciclo delicado para ajudar a prolongar a vida útil da roupa.

Secagem de armário para vestuário de algodão

Secagem de roupas de algodão que precisam ser passadas

Roupas delicadas que permitem a secagem

Para tecidos sintéticos sem pigmentos e para algodão

Secagem de peças de algodão centrifugadas a alta velocidade em apenas 49 minutos

Para tecidos sintéticos, não é necessário passar roupa

Para tecidos sintéticos, é necessário passar roupa

Para secar roupa de lã colocada sobre um cesto adequado

Refresco: um programa ideal para refrescar as roupas que foram mantidas por um longo tempo dentro de casa e eliminar odores desagradáveis, sem ter que lavar.

Mostra a fase do programa: Mostra a fase em que o programa está a ser executado.

Seleção de ciclos cronometrados a baixas temperaturas

Super-rápido 49 min: um programa concebido para lavar pequenas quantidades de roupa rapidamente, ideal para lavar vestuário levemente sujo.

Lã: este programa para lã ou tecidos delicados usa rotações mais lentas do tambor para garantir o máximo cuidado com o vestuário.

Programa especial para vestuário/tecidos, tais como roupas infantis, que requerem higienização e lavagem delicada.

Benefit (TT)

LCD Display

With soft touch control and LCD lights for an improved user experience and easy combination of programmes and options

Easy Iron Option

Riduce le pieghe mantenendo i capi morbidi, anche quando non vengono rimossi subito dopo il ciclo, grazie alla funzione Easy Iron option

Inverter

Greater energy efficiency, lower consumption, and longer lifespan by reducing wear and noise thanks to the Inverter motor