DHT83LIT-1

Codice EAN	8017709216412
Famiglia	Asciugatrice
Larghezza commerciale	60 cm
Installazione	Libera installazione
Sistema di asciugatura	A condensa con pompa di calore
Tipo di carica	Frontale

Programmi

Comandi	Elettronici
Grafica programmi	Scritte IT
Numero di programmi	16

Programmi

- Cotone Pronto Stiro
- Cotone Extra Asciutto
- Sintetici Pronto Stiro
- Sintetici Asciutto Armadio
- Delicati
- Refresh
- Baby
- Quotidiano
- Cotone Asciutto Armadio
- Rapido 49 min
- Jeans
- Mix
- Camicie 30 min
- Programmi a Tempo
- Notte
- Lana

Programmi speciali

- Lana
- Refresh
- Rapido 49 min
- Delicati
- Baby

smeg

Display

Programmazione partenza differita | Visualizzazione tempo residuo | Visualizzazione delle opzioni selezionate

Tipo di display	LCD DISPLAY
Indicatore avanzamento programma	
Indicatore di fine ciclo	
Indicatore pulizia filtro	Sì
Indicatore svuotamento contenitore condensa	Sì

Caratteristiche Tecniche

Tipo di motore	Brushless / Inverter	**Porta trasparente**	Sì
Funzionamento	A controllo elettronico	**Larghezza utile della porta**	40 cm
Sensore di umidità	Sì	**Angolo massimo di apertura porta**	178 °
Selezione durata asciugatura	Da 10 a 160 min	**Cerniere porta**	Destra
Regolazione temperatura di asciugatura	Sì	**Porta reversibile**	Sì
Fase di raffreddamento	Sì	**Sicurezza bambini (blocco impostazioni)**	Sì
Fase anti-piega a fine asciugatura	Sì	**Posizione contenitore condensa**	In alto
Rotazione alternata del cestello	Sì	**Sistema a pompa di calore**	Sì
Illuminazione interna	Sì	**Tipo di gas refrigerante**	R134a
Filtro condensatore	Sì	**Quantità di gas refrigerante in Kg.**	0,52
Filtro filacci	Sì	**Tubo di scarico condensa**	Sì
Materiale cestello	Acciaio inox	**Installazione a colonna, con modelli lavabiancheria compatibili**	Con kit di sovrapposizione, disponibile come accessorio
Volume cestello	118 l	**Optional**	KITSPF-1 - Kit per l'installazione a colonna (Universale)

Prestazioni / Etichetta Energetica

Capacità di carico (cotone)	8 kg	**Durata della modalità left-on**	30 min.
Tipo di asciugatrice	Pompa di calore	**Durata del programma per il cotone standard a pieno carico**	174 min.
Tipo	condensazione		

Classe di efficienza energetica	A+++
Consumo di energia totale annuo	176 KWh
Consumo energetico del programma cotone standard a pieno carico	1.42 KWh
Consumo energetico del programma cotone standard a carico parziale	0.81 KWh
Consumo energetico della modalità off per il programma cotone standard a pieno carico	0.5 W
Consumo energetico della modalità left-on per il programma cotone standard a pieno carico	1.0 W
Durata del programma per il cotone standard a carico parziale	108 min.
Durata del programma per il cotone standard a carico pieno e parziale	136 min.
Classe di efficienza condensa	A
Efficienza condensa del programma cotone standard a pieno carico	91 %
Efficienza condensa del programma cotone standard a carico parziale	91 %
Efficienza condensa del programma cotone standard a carico pieno e parziale	91 %
Rumorosità per il programma cotone standard a pieno carico	65 dB(A) re 1 pW

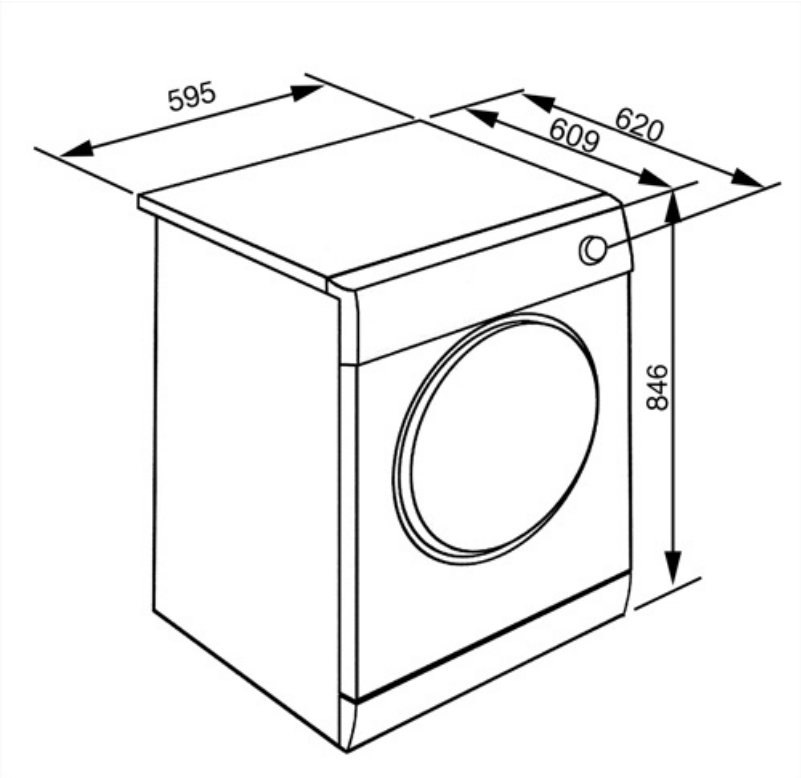

Glossario simboli

Antipiega: Opzione specifica che, attraverso la rimodulazione delle fasi di lavaggio e risciacquo, insieme alla diminuzione della velocità di centrifuga finale, aiuta a prevenire la formazione di pieghe nel bucato, proteggendo i capi più delicati, e rende la stiratura più facile.

A+++: Gli elettrodomestici Smeg consentono un notevole risparmio energetico ascrivibile in Classe A, A+, A++ e A+++, per ridurre i consumi, pur mantenendo la massima efficienza, e garantire il rispetto per l'ambiente.

Display LCD: Per ottimizzare le prestazioni e semplificare al massimo l'utilizzo dell'elettrodomestico , alcune lavabiancheria e alcuni frigoriferi sono dotati di un display LCD che permette di visualizzare lo stato di funzionamento del prodotto.

Capacità di asciugatura: Indica la quantità di biancheria che può essere inserita nella lavasciuga per ottenere la massima efficacia di asciugatura. Il peso s'intende di biancheria a secco.

Indicatori di stato - fine: Simbolo che indica il termine del programma.

L'evoluzione Smeg verso modelli più intelligenti ed ecosostenibili ha portato alla scelta della tecnologia Inverter che riduce significativamente i consumi.

Baby: questo programma garantisce un elevata efficienza nel risciacquo per eliminare qualsiasi traccia di detersivo dai tessuti e proteggere la pelle delicata di bambini.

Specifico per indumenti da bambini lavabili in lavatrice

Asciugatura extra asciutto per i capi in cotone

Per l'asciugatura quotidiana di capi in cotone o tessuto sintetico

Blocco comandi: L'opzione blocco comandi, presente su diverse tipologie di prodotti, permette di bloccare tutte le funzioni e i programmi impostati, nonché i comandi, per una totale sicurezza soprattutto in presenza di bambini.

Partenza differita: Consente di posticipare fino a 24 ore l'avvio del programma, in base alle proprie esigenze, e di effettuare quindi il lavaggio anche nelle fasce orarie in cui il costo dell'energia è minore.

Oblò largo 40cm: Le grandi dimensioni dell'oblò da 40 cm rendono le operazioni di carico e scarico del bucato ancora più agevoli e veloci favorendo la massima praticità d'uso.

Sensore di umidità: Permette di programmare la macchina per ottenere il grado di asciugatura desiderata (pronto stiro, asciutto armadio, extra asciutto), ottimizzando i tempi e con un risparmio di consumi energetici. In alternativa, l'impostazione manuale consente di poter programmare il tempo di asciugatura secondo le proprie preferenze.

Illuminazione interna: I modelli top di gamma Smeg dispongono di una luce interna e hanno un grande oblò trasparente che per una migliore e maggiore visibilità all'interno del cestello.

Il livello di Silenziosità è ottenuto grazie ad un eccellente isolamento e speciali dispositivi, studiati appositamente per attutire il suono generato durante il funzionamento della lavastoviglie. In gamma sono presenti modelli con vari livelli di silenziosità.

Delicati: Programma ideale per indumenti delicati e in seta che richiedono una particolare attenzione nel lavaggio, utilizzando acqua a temperatura ambiente e lente rotazioni del cestello.

Asciugatura da armadio per il cotone

Asciugatura di capi in cotone che necessitano la stiratura

Per i capi di bucato più delicati adatti per essere aciugati

Programma speciale per capi/tessuti, come i vestiti per bambini, che richiedono un lavaggio igienizzato e delicato.

Per tessuti sintetici senza pigmenti e per cotone

Per asciugare in 49 min. capi di cotone strizzati ad alta velocità in lavatrice

Per bucato sintetico, non necessita la stiratura

E' possibile selezionare programmi a tempo a basse temperature.

Rapido 49 min.: Il programma Rapido 49 min. permette di lavare capi leggermente sporchi in brevissimo tempo.

Lana: É un programma speciale pensato per rispondere alle esigenze di lavaggio di uno tra i capi di abbigliamento più diffusi in inverno. Consente di lavare i capi proteggendoli e mantenendoli morbidi e voluminosi.

Per jeans centrifugati ad alte velocità in lavatrice

Il livello del rumore è ridotto al minimo

Asciugatura delicata per camicie in 30 min evitando la formazione di pieghe

Per bucato sintetico che necessita la stiratura

Per asciugare indumenti in lana appoggiati su un cestello apposito

Refresh: Programma ideale per rinfrescare capi poco usati o da molto tempo nell'armadio, ravviva gli indumenti, senza necessità di lavarli. Rimuove facilmente gli odori di fumo e chiuso. Ideale per giacche e completi da uomo.

Indicatore fase di lavaggio: Simboli che indicano la fase in cui si trova il programma in corso

Benefit

Display LCD

Con soft touch control e luci LCD per una migliorare l'esperienza dell'utente e la facile combinazione di programmi e opzioni

Opzione Anti-Piega

Riduce le pieghe mantenendo i capi morbidi, anche quando non vengono rimossi subito dopo il ciclo, grazie alla funzione Anti-Piega

Inverter

Maggiore efficienza energetica, minori consumi e una durata superiore, riducendo l'usura e il rumore grazie al motore Inverter