DHT93LIT

Codice EAN	8017709278533
Famiglia	Asciugatrice
Larghezza commerciale	60 cm
Installazione	Libera installazione
Sistema di asciugatura	A condensa con pompa di calore
Tipo di carica	Frontale

Programmi

Comandi	Elettronici
Grafica programmi	Scritte IT
Numero di programmi	16

Programmi speciali

- Lana
- Refresh
- Rapido 49 min
- Delicati
- Baby

Display

- Programmazione partenza differita
- Visualizzazione tempo residuo
- Visualizzazione delle opzioni selezionate

Tipo di display	LCD DISPLAY
Indicatore avanzamento programma	
Indicatore di fine ciclo	
Indicatore pulizia filtro	Sì
Indicatore svuotamento contenitore condensa	Sì

Caratteristiche Tecniche

Tipo di motore	Brushless / Inverter	**Porta trasparente**	Sì

Funzionamento	A controllo elettronico
Sensore di umidità	Sì
Selezione durata asciugatura	Da 10 a 160 min
Regolazione temperatura di asciugatura	Sì
Fase di raffreddamento	Sì
Fase anti-piega a fine asciugatura	Sì
Rotazione alternata del cestello	Sì
Illuminazione interna	Sì
Filtro condensatore	Sì
Filtro filacci	Sì
Materiale cestello	Acciaio inox
Volume cestello	118 l

Larghezza utile della porta	40 cm
Angolo massimo di apertura porta	155 °
Cerniere porta	Destra
Porta reversibile	Sì
Sicurezza bambini (blocco impostazioni)	Sì
Posizione contenitore condensa	In alto
Sistema a pompa di calore	Sì
Tipo di gas refrigerante	R134a
Quantità di gas refrigerante in Kg.	0,45
Tubo di scarico condensa	Sì
Installazione a colonna, con modelli lavabiancheria compatibili	Con kit di sovrapposizione, disponibile come accessorio
Optional	KITSPF-1 - Kit per l'installazione a colonna (Universale)

Prestazioni / Etichetta energetica – Reg 2023

Capacità di carico (cotone)	9 kg
Rumorosità per il programma cotone standard a pieno carico	64 dB(A) re 1 pW
Durata del programma per il cotone standard a pieno carico	179 min.

Durata del programma per il cotone standard a carico parziale	105 min.
Type	Condenser

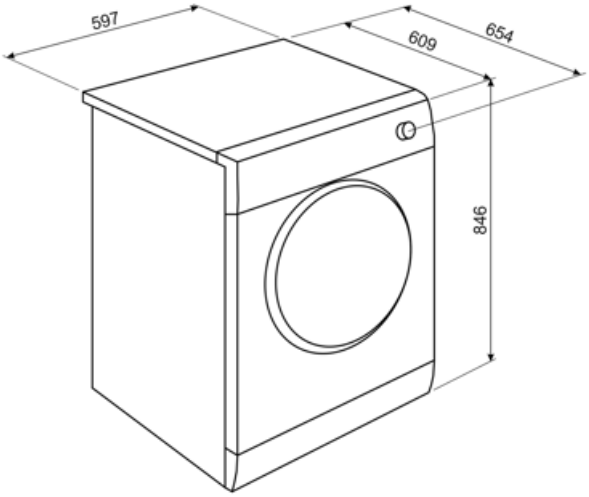
597
609
654
846

Glossario simboli

Antipiega: Opzione specifica che, attraverso la rimodulazione delle fasi di lavaggio e risciacquo, insieme alla diminuzione della velocità di centrifuga finale, aiuta a prevenire la formazione di pieghe nel bucato, proteggendo i capi più delicati, e rende la stiratura più facile.

A+++: Gli elettrodomestici Smeg consentono un notevole risparmio energetico ascrivibile in Classe A, A+, A++ e A+++, per ridurre i consumi, pur mantenendo la massima efficienza, e garantire il rispetto per l'ambiente.

Display LCD: Per ottimizzare le prestazioni e semplificare al massimo l'utilizzo dell'elettrodomestico , alcune lavabiancheria e alcuni frigoriferi sono dotati di un display LCD che permette di visualizzare lo stato di funzionamento del prodotto.

Sensore di umidità: Permette di programmare la macchina per ottenere il grado di asciugatura desiderata (pronto stiro, asciutto armadio, extra asciutto), ottimizzando i tempi e con un risparmio di consumi energetici. In alternativa, l'impostazione manuale consente di poter programmare il tempo di asciugatura secondo le proprie preferenze.

Illuminazione interna: I modelli top di gamma Smeg dispongono di una luce interna e hanno un grande oblò trasparente che per una migliore e maggiore visibilità all'interno del cestello.

Il livello di Silenziosità è ottenuto grazie ad un eccellente isolamento e speciali dispositivi, studiati appositamente per attutire il suono generato durante il funzionamento della lavastoviglie. In gamma sono presenti modelli con vari livelli di silenziosità.

Delicati: Programma ideale per indumenti delicati e in seta che richiedono una particolare attenzione nel lavaggio, utilizzando acqua a temperatura ambiente e lente rotazioni del cestello.

Refresh: Programma ideale per rinfrescare capi poco usati o da molto tempo nell'armadio, ravviva gli indumenti, senza necessità di lavarli. Rimuove facilmente gli odori di fumo e chiuso. Ideale per giacche e completi da uomo.

Indicatore fase di lavaggio: Simboli che indicano la fase in cui si trova il programma in corso

Blocco comandi: L'opzione blocco comandi, presente su diverse tipologie di prodotti, permette di bloccare tutte le funzioni e i programmi impostati, nonché i comandi, per una totale sicurezza soprattutto in presenza di bambini.

Partenza differita: Consente di posticipare fino a 24 ore l'avvio del programma, in base alle proprie esigenze, e di effettuare quindi il lavaggio anche nelle fasce orarie in cui il costo dell'energia è minore.

Oblò largo 40cm: Le grandi dimensioni dell'oblò da 40 cm rendono le operazioni di carico e scarico del bucato ancora più agevoli e veloci favorendo la massima praticità d'uso.

Indicatori di stato - fine: Simbolo che indica il termine del programma.

L'evoluzione Smeg verso modelli più intelligenti ed ecosostenibili ha portato alla scelta della tecnologia Inverter che riduce significativamente i consumi.

Baby: questo programma garantisce un elevata efficienza nel risciacquo per eliminare qualsiasi traccia di detersivo dai tessuti e proteggere la pelle delicata di bambini.

Rapido 49 min.: Il programma Rapido 49 min. permette di lavare capi leggermente sporchi in brevissimo tempo.

Lana: É un programma speciale pensato per rispondere alle esigenze di lavaggio di uno tra i capi di abbigliamento più diffusi in inverno. Consente di lavare i capi proteggendoli e mantenendoli morbidi e voluminosi.

Benefit

Display LCD

Con soft touch control e luci LCD per una migliorare l'esperienza dell'utente e la facile combinazione di programmi e opzioni

Opzione Anti-Piega

Riduce le pieghe mantenendo i capi morbidi, anche quando non vengono rimossi subito dopo il ciclo, grazie alla funzione Anti-Piega

Inverter

Maggiore efficienza energetica, minori consumi e una durata superiore, riducendo l'usura e il rumore grazie al motore Inverter