DN08SEC

Codice EAN	8017709360115
Famiglia	Asciugatrice
Larghezza commerciale	60 cm
Installazione	Libera installazione
Sistema di asciugatura	A condensa con pompa di calore
Tipo di carica	Frontale



Estetica

Colore	Bianco	**Tipo di frontalino**	NovaCare
Colore frontalino	Bianco	**Colore porta**	Bianco con profilo Silver
Colore led/display	Bianco	**Colore maniglia porta**	Bianco
Colore tasti funzione	Nero	**Colore involucro**	Bianco
Colore manopola	Bianco/Silver		

Programmi

Comandi	Elettronici
Grafica programmi	Scritte IT
Numero di programmi	15

Programmi

- Cotone ECO
- Rapido
- Asciugatura Hygiene
- Refresh Hygiene
- Steam Refresh
- Outdoor/Sportswear
- Cotone
- Sintetici
- Silent
- Camicie
- Jeans
- Mix
- Programmi a Tempo
- Lana
- Piumoni

Programmi speciali

Asciugatura Hygiene	Outdoor	Refresh Hygiene
Silenzioso	Steam Refresh	

Display

Asciugatura a Tempo	Programmazione partenza differita	Visualizzazione tempo residuo
Visualizzazione delle opzioni selezionate		

Tipo di display	LED DISPLAY
Indicatore avanzamento programma	
Indicatore di fine ciclo	
Indicatore pulizia filtro	Sì
Indicatore svuotamento contenitore condensa	Sì

Caratteristiche Tecniche

Tipo di motore	Brushless / Inverter
Funzionamento	A controllo elettronico
Sensore di umidità	Sì
Selezione durata asciugatura	Da 10 a 160 min
Fase di raffreddamento	Sì
Fase anti-piega a fine asciugatura	Sì
Rotazione alternata del cestello	Sì
Illuminazione interna	Sì
Filtro combinato	Sì
Filtro filacci	Sì
Materiale cestello	Acciaio inox
Volume cestello	110 l

Porta trasparente	Sì
Larghezza utile della porta	40 cm
Angolo massimo di apertura porta	155 °
Cerniere porta	Destra
Porta reversibile	Sì
Sicurezza bambini (blocco impostazioni)	Sì
Posizione contenitore condensa	In alto
Sistema a pompa di calore	Sì
Tipo di gas refrigerante	R290
Quantità di gas refrigerante in kg	0.149
Tubo di scarico condensa	Sì
Installazione a colonna, con modelli lavabiancheria compatibili	Con kit di sovrapposizione, disponibile come accessorio

Prestazioni / Etichetta energetica – Reg 2023



Capacità di carico (cotone)	8 kg	**Classe di efficienza di condensazione**	B
Rumorosità per il programma cotone standard a pieno carico	64 dB(A) re 1 pW	**Efficienza di condensazione**	88 %
Durata del programma per il cotone standard a pieno carico	174 min	**Classe di Riparabilità**	A
Durata del programma per il cotone standard a carico parziale	108 min	**Indice di Riparabilità**	9,38
Type	Condenser	**Indice di smontaggio**	3,88
Energy efficiency class	C	**Indice tipo di fissaggio**	2,25
Consumo energetico pesato in kWh per ciclo di asciugatura	1,02	**Indice tipo di strumento**	2,25
Classe di emissione del rumore aereo	B	**Indice sulle informazioni di riparazione**	10

Collegamento Elettrico

Potenza installata	800 W	**Frequenza**	50 Hz
Corrente	10 A	**Lunghezza cavo di alimentazione**	150 cm
Tensione (V)	230-240 V	**Spina**	(F;E) Schuko

Informazioni Logistiche

Larghezza del prodotto (mm)	598 mm	**Altezza del Prodotto (mm)**	846 mm
Profondità del prodotto (mm)	607 mm		

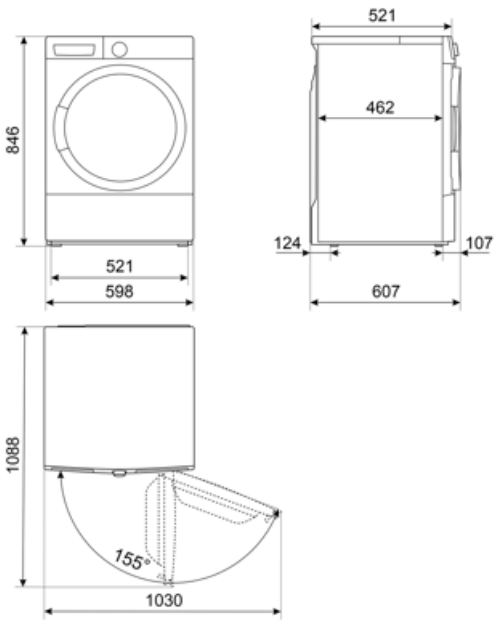

Accessori Compatibili

KITSPNC



Kit di sovrapposizione adatto ai modelli WN & DN. Dimensioni (mm): L598xH35xP618

KITSTWD

KITSPNC1



Glossario simboli



Antipiega: Opzione specifica che, attraverso la rimodulazione delle fasi di lavaggio e risciacquo, insieme alla diminuzione della velocità di centrifuga finale, aiuta a prevenire la formazione di pieghe nel bucato, proteggendo i capi più delicati, e rende la stiratura più facile.



Blocco comandi: L'opzione blocco comandi, presente su diverse tipologie di prodotti, permette di bloccare tutte le funzioni e i programmi impostati, nonché i comandi, per una totale sicurezza soprattutto in presenza di bambini.



Display LED: Per ottimizzare le prestazioni e semplificare al massimo l'utilizzo dell'elettrodomestico , alcune lavabiancheria e alcuni frigoriferi sono dotati di un display LED che permette di visualizzare lo stato di funzionamento del prodotto.



Capacità di asciugatura: Indica la quantità di biancheria che può essere inserita nella lavasciuga per ottenere la massima efficacia di asciugatura. Il peso s'intende di biancheria a secco.



Indicatori di stato - fine: Simbolo che indica il termine del programma.



L'evoluzione Smeg verso modelli più intelligenti ed ecosostenibili ha portato alla scelta della tecnologia Inverter che riduce significativamente i consumi.



Eco 40-60: programma di riferimento previsto dalla normativa UE per misurare le prestazioni energetiche delle lavatrici. Ideale per il cotone normalmente sporco lavabile a 40 °C o 60 °C, offre un eccellente equilibrio tra pulizia e risparmio a fronte di un tempo di lavaggio più lungo.



Per piumoni in fibra indicanti l'idoneità sull'etichetta



Per tessuti sintetici senza pigmenti e per cotone

C: Indica la Classe energetica dell'elettrodomestico.



Partenza differita: Consente di posticipare fino a 24 ore l'avvio del programma, in base alle proprie esigenze, e di effettuare quindi il lavaggio anche nelle fasce orarie in cui il costo dell'energia è minore.



Oblò largo 40 cm: Le grandi dimensioni dell'oblò da 40 cm rendono le operazioni di carico e scarico del bucato ancora più agevoli e veloci favorendo la massima praticità d'uso.



Sensore di umidità: Permette di programmare la macchina per ottenere il grado di asciugatura desiderata (pronto stiro, asciutto armadio, extra asciutto), ottimizzando i tempi e con un risparmio di consumi energetici. In alternativa, l'impostazione manuale consente di poter programmare il tempo di asciugatura secondo le proprie preferenze.



Illuminazione interna: I modelli top di gamma Smeg dispongono di una luce interna e hanno un grande oblò trasparente che per una migliore e maggiore visibilità all'interno del cestello.



Il livello di Silenziosità è ottenuto grazie ad un eccellente isolamento e speciali dispositivi, studiati appositamente per attutire il suono generato durante il funzionamento della lavastoviglie. In gamma sono presenti modelli con vari livelli di silenziosità.



Programma per l'asciugatura di bucato in cotone tra cui lenzuola, federe, pigiami, indumenti intimi, tovaglie, ecc



Per jeans centrifugati ad alte velocità in lavatrice



Ventilazione breve per capi in cotone e lino senza soffiare aria calda



Asciugatura delicata per camicie evitando la formazione di pieghe



Per asciugare indumenti in lana appoggiati su un cestello apposito



Sport: programma studiato per lavare rapidamente l'abbigliamento sportivo e tecnico, sottoposto a frequenti lavaggi, assicurando igiene ottimale e protezione delle fibre.



Indicatore fase di lavaggio: Simboli che indicano la fase in cui si trova il programma in corso



Il livello di rumore viene ridotto al minimo



Programma per trattare delicatamente capi in tessuti sintetici o misti, come t-shirt e bluse.



È possibile selezionare programmi a tempo a basse temperature.



Rapido: Permette di ridurre i tempi del programma selezionato, qualora il bucato non necessiti di lavaggi intensi e prolungati.



Opzione Vapore: L'opzione vapore disponibile su alcuni programmi è indicata per distendere le pieghe, rinfrescare i tessuti, neutralizzare gli odori e sciogliere lo sporco distruggendo gli allergeni in meno tempo rispetto al lavaggio del capo con immersione in acqua.



Programma speciale per capi/tessuti, come i vestiti per bambini, che richiedono un lavaggio igienizzato e delicato.



Programma adatto per l'asciugatura di capi tecnici come giacche impermeabili, giacche con isolamento interno, ecc. Grazie alla temperatura delicata e al delicato movimento del cestello tratta meglio i capi e protegge i tessuti esterni.



Classe di efficienza energetica C