DN09SEC

Codice EAN	8017709360498
Famiglia	Asciugatrice
Larghezza commerciale	60 cm
Installazione	Libera installazione
Sistema di asciugatura	A condensa con pompa di calore
Tipo di carica	Frontale



Estetica

Colore	Bianco	**Tipo di frontalino**	NovaCare
Colore frontalino	Bianco	**Colore porta**	Bianco con profilo Silver
Colore led/display	Bianco	**Colore maniglia porta**	Bianco
Colore tasti funzione	Nero	**Colore involucro**	Bianco
Colore manopola	Bianco/Silver		

Programmi

Comandi	Elettronici
Grafica programmi	Scritte IT
Numero di programmi	15
Programmi	

- Cotone ECO
- Rapido
- Asciugatura Hygiene
- Refresh Hygiene
- Steam Refresh
- Outdoor/Sportswear
- Cotone
- Sintetici
- Silent
- Camicie
- Jeans
- Mix
- Programmi a Tempo
- Lana
- Piumoni

Programmi speciali

Asciugatura Hygiene	Refresh Hygiene	Steam Refresh
Lana	Camicie	

Display

Asciugatura a Tempo	Durata programma	Livello di Asciugatura
Programmazione partenza differita	Visualizzazione tempo residuo	

Tipo di display	LED DISPLAY
Indicatore avanzamento programma	
Indicatore di fine ciclo	END
Indicatore pulizia filtro	Sì
Indicatore svuotamento contenitore condensa	Sì

Caratteristiche Tecniche

Tipo di motore	Brushless / Inverter	**Porta trasparente**	Sì
Funzionamento	A controllo elettronico	**Larghezza utile della porta**	40 cm
Sensore di umidità	Sì	**Angolo massimo di apertura porta**	155 °
Selezione durata asciugatura	Da 10 a 160 min	**Cerniere porta**	Destra
Fase di raffreddamento	Sì	**Porta reversibile**	Sì
Fase anti-piega a fine asciugatura	Sì	**Sicurezza bambini (blocco impostazioni)**	Sì
Rotazione alternata del cestello	Sì	**Posizione contenitore condensa**	In alto
Illuminazione interna	Sì	**Sistema a pompa di calore**	Sì
Filtro combinato	Sì	**Tipo di gas refrigerante**	R290
Filtro filacci	Sì	**Quantità di gas refrigerante in kg**	0.140
Materiale cestello	Acciaio inox	**Tubo di scarico condensa**	Sì
Volume cestello	127 l	**Installazione a colonna, con modelli lavabiancheria compatibili**	Con kit di sovrapposizione, disponibile come accessorio

Prestazioni / Etichetta energetica – Reg 2023

64 dB C A G

Capacità di carico (cotone)	9 kg	**Classe di efficienza di condensazione**	B

Rumorosità per il programma cotone standard a pieno carico	64 dB(A) re 1 pW
Durata del programma per il cotone standard a pieno carico	195 min
Durata del programma per il cotone standard a carico parziale	120 min
Type	Condenser
Energy efficiency class	C
Consumo energetico pesato in kWh per ciclo di asciugatura	1,10
Classe di emissione del rumore aereo	B

Efficienza di condensazione	88 %
Classe di Riparabilità	A
Indice di Riparabilità	9,38
Indice di smontaggio	3,88
Indice tipo di fissaggio	2,25
Indice tipo di strumento	2,25
Indice sulle informazioni di riparazione	10

Collegamento Elettrico

Potenza installata	800 W
Corrente	10 A
Tensione (V)	230-240 V

Frequenza	50 Hz
Lunghezza cavo di alimentazione	150 cm
Spina	(F;E) Schuko

Informazioni Logistiche

Larghezza del prodotto (mm)	598 mm
Profondità del prodotto (mm)	671 mm

Altezza del Prodotto (mm)	846 mm

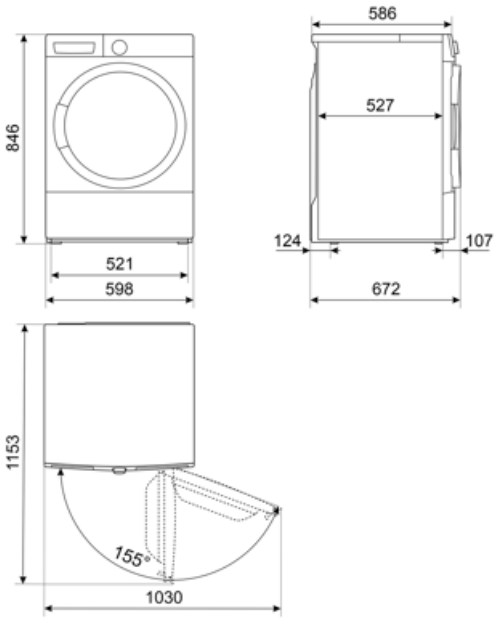

Accessori Compatibili

KITSPNC



Kit di sovrapposizione adatto ai modelli WN & DN. Dimensioni (mm): L598xH35xP618

KITSTWD

KITSPNC1



Glossario simboli



Antipiega: Opzione specifica che, attraverso la rimodulazione delle fasi di lavaggio e risciacquo, insieme alla diminuzione della velocità di centrifuga finale, aiuta a prevenire la formazione di pieghe nel bucato, proteggendo i capi più delicati, e rende la stiratura più facile.



Blocco comandi: L'opzione blocco comandi, presente su diverse tipologie di prodotti, permette di bloccare tutte le funzioni e i programmi impostati, nonché i comandi, per una totale sicurezza soprattutto in presenza di bambini.



Display LED: Per ottimizzare le prestazioni e semplificare al massimo l'utilizzo dell'elettrodomestico , alcune lavabiancheria e alcuni frigoriferi sono dotati di un display LED che permette di visualizzare lo stato di funzionamento del prodotto.



Sensore di umidità: Permette di programmare la macchina per ottenere il grado di asciugatura desiderata (pronto stiro, asciutto armadio, extra asciutto), ottimizzando i tempi e con un risparmio di consumi energetici. In alternativa, l'impostazione manuale consente di poter programmare il tempo di asciugatura secondo le proprie preferenze.



Illuminazione interna: I modelli top di gamma Smeg dispongono di una luce interna e hanno un grande oblò trasparente che per una migliore e maggiore visibilità all'interno del cestello.



Il livello di Silenziosità è ottenuto grazie ad un eccellente isolamento e speciali dispositivi, studiati appositamente per attutire il suono generato durante il funzionamento della lavastoviglie. In gamma sono presenti modelli con vari livelli di silenziosità.



Programma per l'asciugatura di bucato in cotone tra cui lenzuola, federe, pigiami, indumenti intimi, tovaglie, ecc



Per jeans centrifugati ad alte velocità in lavatrice



Ventilazione breve per capi in cotone e lino senza soffiare aria calda



È possibile selezionare programmi a tempo a basse temperature.

C: Indica la Classe energetica dell'elettrodomestico.



Partenza differita: Consente di posticipare fino a 24 ore l'avvio del programma, in base alle proprie esigenze, e di effettuare quindi il lavaggio anche nelle fasce orarie in cui il costo dell'energia è minore.



Oblò largo 40 cm: Le grandi dimensioni dell'oblò da 40 cm rendono le operazioni di carico e scarico del bucato ancora più agevoli e veloci favorendo la massima praticità d'uso.



Indicatori di stato - fine: Simbolo che indica il termine del programma.



L'evoluzione Smeg verso modelli più intelligenti ed ecosostenibili ha portato alla scelta della tecnologia Inverter che riduce significativamente i consumi.



Eco 40-60: programma di riferimento previsto dalla normativa UE per misurare le prestazioni energetiche delle lavatrici. Ideale per il cotone normalmente sporco lavabile a 40 °C o 60 °C, offre un eccellente equilibrio tra pulizia e risparmio a fronte di un tempo di lavaggio più lungo.



Per piumoni in fibra indicanti l'idoneità sull'etichetta



Per tessuti sintetici senza pigmenti e per cotone



Asciugatura delicata per camicie evitando la formazione di pieghe



Per asciugare indumenti in lana appoggiati su un cestello apposito

Rapido: Permette di ridurre i tempi del programma selezionato, qualora il bucato non necessiti di lavaggi intensi e prolungati.

Sport: programma studiato per lavare rapidamente l'abbigliamento sportivo e tecnico, sottoposto a frequenti lavaggi, assicurando igiene ottimale e protezione delle fibre.

Opzione Vapore: L'opzione vapore disponibile su alcuni programmi è indicata per distendere le pieghe, rinfrescare i tessuti, neutralizzare gli odori e sciogliere lo sporco distruggendo gli allergeni in meno tempo rispetto al lavaggio del capo con immersione in acqua.

Programma speciale per capi/tessuti, come i vestiti per bambini, che richiedono un lavaggio igienizzato e delicato.

Programma per trattare delicatamente capi in tessuti sintetici o misti, come t-shirt e bluse.

Camicie: Programma specifico che consente di lavare le camicie con la massima cura. L'aggiunta di vapore alla fine del ciclo assicura una riduzione della formazione di pieghe e dei tempi di stiratura.

Lana: È un programma speciale pensato per rispondere alle esigenze di lavaggio di uno tra i capi di abbigliamento più diffusi in inverno. Consente di lavare i capi proteggendoli e mantenendoli morbidi e voluminosi.

Indicatore fase di lavaggio: Simboli che indicano la fase in cui si trova il programma in corso

Il livello di rumore viene ridotto al minimo



Classe di efficienza energetica C