DN82SE

EAN-код	8017709315320
Семейство продуктов	Сушильная машина
Коммерческая ширина	60 см
Коммерческая глубина	Стандартная (54см)
Установка	Отдельностоящая
Система сушки	Конденсационная с тепловым насосом
Тип загрузки	Фронтальное

Программы

Управление	Электронное
Индикация программ	Итальянский
Количество программ	15

Программы

- Хлопок ECO
- Быстрая
- Гигиеническая Сушка
- Гигиеническое освежение
- Освежение паром
- Простыни
- Хлопок
- Синтетика
- Полотенца
- Верхняя одежда
- Рубашки
- Джинсы
- Смешанное
- Время программ
- Одеяла

Специальные программы

- Верхняя одежда
- Гигиеническая Сушка
- Гигиеническое освежение
- Быстрая
- Рубашки

Дисплей

- Продолжительность программы
- Отсрочка старта
- Индикация оставшегося времени
- Индикация выбранной опции

Тип дисплея	LED DISPLAY
Индикатор выполнения программы	
Индикация окончания цикла	
Индикатор загрязнения фильтра	Да
Индикация заполнения контейнера для конденсата	Да

Технические характеристики

Тип мотора	Стандартный
Управление	Электронное управление
Сенсор влажности	Да
Выбор времени сушки	От 10 до 160 мин.
Фаза охлаждения	Да
опция против складок	Да
Внутренняя подсветка	Да
Фильтр конденсатора	Да
Фильтр для задержки ворса	Да
Материал барабана	Нержавеющая сталь
Объем барабана	110 л
Дверца прозрачная	Да

Ширина дверцы	40 см
Угол открывания дверцы	160 °
Петли дверцы	Правая
Дверь перенавешиваемая	Да
блокировка управления	Да
Расположение контейнера для конденсата	Сверху
Система обогрева помпы	Да
Тип хладагента	R290
Количество хладагента, кг	0.115
Аксессуар для слива конденсата	Да
Установка в колонну, только с совместимой стиральной машиной	С крепежом, доступна как аксессуар

Маркировка производительности/энергетической эффективности – Reg 2023

Загрузка (хлопок)	8 кг
Уровень шума для программы стирки хлопка при полной загрузке	64 дБ(A) re 1пВт
Продолжительность программы Хлопок при полной загрузке	179 мин.
Продолжительность программы Хлопок при частичной загрузке	110 мин.
Тип	Конденсационная

Energy efficiency class	E
Weighted energy consumption in kWh per drying cycle	1,27
Класс акустического шума, распространяющегося по воздуху	B
Класс эффективности конденсации	C
Эффективность конденсации	87 %

Электрическое подключение

Номинальная мощность	900 Вт	**Частота тока**	50 Гц
Сила тока	10 A	**Длина электрического кабеля**	150 см
Напряжение	230-240 В	**Тип электрической вилки**	(F;E) Schuko

Логистическая информация

Ширина изделия (мм)	598 мм	**Высота продукта**	846 мм
Глубина изделия (мм)	607 мм		

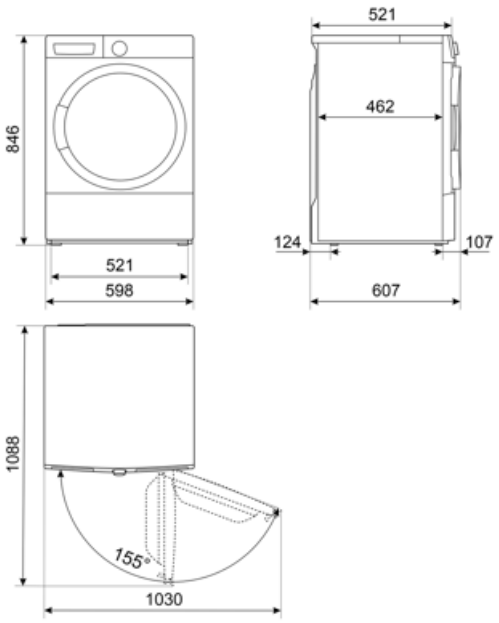

Совместимые Аксессуары

KITSPNC

Комплект для установки в колонну стиральной и сушильной машины (WN & DN)

Symbols glossary

A++: класс энергоэффективности A++ помогает сэкономить до 20% энергии по сравнению с классом A. Гарантируется максимальная производительность при минимальном потреблении.

Блокировка управления: некоторые модели оснащены устройством для блокировки управления, чтобы не было возможности случайно изменить программу/ цикл приготовления, включить или выключить прибор.

Светодиодный дисплей: для отображения выбранных программ, функций и опций, а также времени до конца цикла.

Количество белья, которое можно загрузить в сушильную машину, в кг.

Индикация окончания цикла: информирует о том, что выполняемая программа завершена.

Уровень шума: отличная изоляция и специальные устройства сводят шум к минимуму.

Используется для стирки прочного белья из хлопка и льна с обычной степенью загрязнения. Хотя она стирает дольше, чем все другие программы, она обеспечивает значительную экономию энергии и воды. Фактическая температура воды может отличаться от указанной температуры стирки. Если вы загружаете в машину меньшее количество белья (например, ½ вместимости или меньше), время программы может автоматически сокращаться. В этом случае потребление энергии и воды снизится еще больше, что обеспечит более экономичную стирку. Эта программа доступна в моделях с индикатором оставшегося времени.

Для пуховых одеял с указанием возможности машинной стирки на этикетке

Для синтетических тканей без пигментов и для хлопка.

Бережная сушка рубашек без складок

Против складок: это опция, которую можно выбрать, чтобы у выстиранного белья оставалось меньше складок, чтобы облегчить глажку.

Таймер отсрочки: можно настроить для запуска программы в удобное время или для использования в периоды непиковой нагрузки.

40 см: большой загрузочный люк диаметром 40 см делает загрузку и выгрузку белья проще и быстрее при максимальной простоте использования.

Датчик влажности: позволяет регулировать сушильную машину для достижения желаемого уровня сушки (сушка под утюг, сушка в шкаф и экстра сушка), экономя время и снижая потребление энергии. Кроме того, ручная регулировка позволяет запрограммировать время сушки в соответствии с вашими предпочтениями.

Внутреннее освещение: помогает осветить барабан изнутри.

Хлопковые, льняные и цветные ткани не выцветают

PRG_DR_COTTON_72dpi

Для джинсов, отжим на высокой скорости

Короткая вентиляция для изделий из хлопка и льна без обдува горячим воздухом

Выбор времени циклов при низких температурах

Быстрая: программа, предназначенная для быстрой стирки небольшого количества белья, идеально подходит для стирки слабозагрязненных вещей.

Опция ПАР: пар идеально подходит для разглаживания складок, освежения тканей, нейтрализации запахов и удаления грязи, уничтожая аллергены быстрее, чем при стирке вещей в воде.

Специальная программа для одежды/ тканей, например детской одежды, требующей дезинфекции и деликатной стирки.

Эта программа подходит для сушки верхней одежды, водонепроницаемых курток, курток с внутренним утеплением и т. Д. Благодаря высокой температуре и нежному движению барабана она лучше обрабатывает одежду, защищая внешние ткани.

Класс энергоэффективности E

Рубашки: программа для быстрой стирки рубашек с особой осторожностью с использованием деликатного отжима для облегчения глажки.

Показывает фазу программы: показывает фазу, в которой находится программа.

Программа для сушки белья из плотного хлопка, например полотенец, халатов и т. д.

Программа для деликатной обработки одежды из синтетических или смесовых тканей, например футболок и блузок.