DN83SE

Codice EAN	8017709309299
Famiglia	Asciugatrice
Larghezza commerciale	60 cm
Installazione	Libera installazione
Sistema di asciugatura	A condensa con pompa di calore
Tipo di carica	Frontale



Estetica

Colore	Bianco	**Tipo di frontalino**	NovaCare
Colore frontalino	Bianco	**Colore porta**	Bianco con profilo Silver
Colore led/display	Bianco	**Colore maniglia porta**	Bianco
Colore tasti funzione	Nero	**Colore involucro**	Bianco
Colore manopola	Bianco/Silver		

Programmi

Comandi	Elettronici
Grafica programmi	Scritte IT
Numero di programmi	15

Programmi

- Cotone ECO
- Rapido
- Asciugatura Hygiene
- Refresh Hygiene
- Steam Refresh
- Cotone
- Sintetici
- Silent
- Outdoor
- Camicie
- Jeans
- Mix
- Programmi a Tempo
- Lana
- Piumoni

Programmi speciali

Asciugatura Hygiene	Outdoor	Refresh Hygiene
Silenzioso	Steam Refresh	

Display

Asciugatura a Tempo	Programmazione partenza differita	Visualizzazione tempo residuo
Visualizzazione delle opzioni selezionate		

Tipo di display	LED DISPLAY
Indicatore avanzamento programma	
Indicatore di fine ciclo	
Indicatore pulizia filtro	Sì
Indicatore svuotamento contenitore condensa	Sì

Caratteristiche Tecniche

Tipo di motore	Brushless / Inverter
Funzionamento	A controllo elettronico
Sensore di umidità	Sì
Selezione durata asciugatura	Da 10 a 160 min
Fase di raffreddamento	Sì
Fase anti-piega a fine asciugatura	Sì
Illuminazione interna	Sì
Filtro condensatore	Sì
Filtro filacci	Sì
Materiale cestello	Acciaio inox
Volume cestello	110 l
Porta trasparente	Sì

Larghezza utile della porta	40 cm
Angolo massimo di apertura porta	160 °
Cerniere porta	Destra
Porta reversibile	Sì
Sicurezza bambini (blocco impostazioni)	Sì
Posizione contenitore condensa	In alto
Sistema a pompa di calore	Sì
Tipo di gas refrigerante	R290
Quantità di gas refrigerante in kg	0.149
Tubo di scarico condensa	Sì
Installazione a colonna, con modelli lavabiancheria compatibili	Con kit di sovrapposizione, disponibile come accessorio

Prestazioni / Etichetta energetica – Reg 2023

Energy efficiency class	C

Capacità di carico (cotone)	8 kg	**Consumo energetico pesato in kWh per ciclo di asciugatura**	0.96
Rumorosità per il programma cotone standard a pieno carico	63 dB(A) re 1 pW	**Classe di emissione del rumore aereo**	B
Durata del programma per il cotone standard a pieno carico	174 min	**Classe di efficienza di condensazione**	B
Durata del programma per il cotone standard a carico parziale	108 min	**Efficienza di condensazione**	91 %
Type	Condenser		

Collegamento Elettrico

Potenza installata	800 W	**Frequenza**	50 Hz
Corrente	10 A	**Lunghezza cavo di alimentazione**	150 cm
Tensione (V)	230-240 V	**Spina**	(F;E) Schuko

Informazioni Logistiche

Larghezza del prodotto (mm)	598 mm	**Altezza del Prodotto (mm)**	846 mm
Profondità del prodotto (mm)	607 mm		

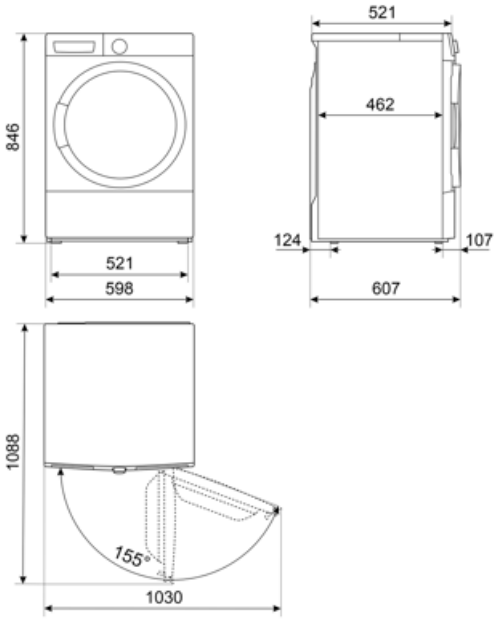

Accessori Compatibili

KITSPNC



Kit di sovrapposizione adatto ai modelli WN & DN. Dimensioni (mm): L598xH35xP618

KITSTWD

KITSPNC1



Glossario simboli



Antipiega: Opzione specifica che, attraverso la rimodulazione delle fasi di lavaggio e risciacquo, insieme alla diminuzione della velocità di centrifuga finale, aiuta a prevenire la formazione di pieghe nel bucato, proteggendo i capi più delicati, e rende la stiratura più facile.



A+++: Gli elettrodomestici Smeg consentono un notevole risparmio energetico ascrivibile in Classe A, A+, A++ e A+++, per ridurre i consumi, pur mantenendo la massima efficienza, e garantire il rispetto per l'ambiente.



Display LED: Per ottimizzare le prestazioni e semplificare al massimo l'utilizzo dell'elettrodomestico , alcune lavabiancheria e alcuni frigoriferi sono dotati di un display LED che permette di visualizzare lo stato di funzionamento del prodotto.



Capacità di asciugatura: Indica la quantità di biancheria che può essere inserita nella lavasciuga per ottenere la massima efficacia di asciugatura. Il peso s'intende di biancheria a secco.



Indicatori di stato - fine: Simbolo che indica il termine del programma.



L'evoluzione Smeg verso modelli più intelligenti ed ecosostenibili ha portato alla scelta della tecnologia Inverter che riduce significativamente i consumi.



Programma per l'asciugatura di bucato in cotone tra cui lenzuola, federe, pigiami, indumenti intimi, tovaglie, ecc



Per jeans centrifugati ad alte velocità in lavatrice



Ventilazione breve per capi in cotone e lino senza soffiare aria calda



È possibile selezionare programmi a tempo a basse temperature.



Blocco comandi: L'opzione blocco comandi, presente su diverse tipologie di prodotti, permette di bloccare tutte le funzioni e i programmi impostati, nonché i comandi, per una totale sicurezza soprattutto in presenza di bambini.



Partenza differita: Consente di posticipare fino a 24 ore l'avvio del programma, in base alle proprie esigenze, e di effettuare quindi il lavaggio anche nelle fasce orarie in cui il costo dell'energia è minore.



Oblò largo 40 cm: Le grandi dimensioni dell'oblò da 40 cm rendono le operazioni di carico e scarico del bucato ancora più agevoli e veloci favorendo la massima praticità d'uso.



Sensore di umidità: Permette di programmare la macchina per ottenere il grado di asciugatura desiderata (pronto stiro, asciutto armadio, extra asciutto), ottimizzando i tempi e con un risparmio di consumi energetici. In alternativa, l'impostazione manuale consente di poter programmare il tempo di asciugatura secondo le proprie preferenze.



Illuminazione interna: I modelli top di gamma Smeg dispongono di una luce interna e hanno un grande oblò trasparente che per una migliore e maggiore visibilità all'interno del cestello.



Eco 40-60: programma di riferimento previsto dalla normativa UE per misurare le prestazioni energetiche delle lavatrici. Ideale per il cotone normalmente sporco lavabile a 40 °C o 60 °C, offre un eccellente equilibrio tra pulizia e risparmio a fronte di un tempo di lavaggio più lungo.



Per piumoni in fibra indicanti l'idoneità sull'etichetta



Per tessuti sintetici senza pigmenti e per cotone



Asciugatura delicata per camicie evitando la formazione di pieghe



Per asciugare indumenti in lana appoggiati su un cestello apposito



Rapido: Permette di ridurre i tempi del programma selezionato, qualora il bucato non necessiti di lavaggi intensi e prolungati.



Opzione Vapore: L'opzione vapore disponibile su alcuni programmi è indicata per distendere le pieghe, rinfrescare i tessuti, neutralizzare gli odori e sciogliere lo sporco distruggendo gli allergeni in meno tempo rispetto al lavaggio del capo con immersione in acqua.



Indicatore fase di lavaggio: Simboli che indicano la fase in cui si trova il programma in corso



Programma speciale per capi/tessuti, come i vestiti per bambini, che richiedono un lavaggio igienizzato e delicato.



Il livello di rumore viene ridotto al minimo



Programma adatto per l'asciugatura di capi tecnici come giacche impermeabili, giacche con isolamento interno, ecc. Grazie alla temperatura delicata e al delicato movimento del cestello tratta meglio i capi e protegge i tessuti esterni.



Programma per trattare delicatamente capi in tessuti sintetici o misti, come t-shirt e bluse.



Classe di efficienza energetica C