DNP08SECIN

Код EAN	8017709362867
Сімейство продуктів	Сушильна машина
Комерційна ширина	60 см
Комерційна глибина	Стандартная (54см)
Встановлення	Встановлювана окремо
Система сушіння	Конденсаційна з насосом, що підігрівається
Тип завантаження	Фронтальне



Естетика

Окно дверцы	Большая дверь	**Колір перемикача**	Черный/Хром
Колір	Білий	**Тип фронтальної панелі**	NovaCare
Колір фронтальної панелі	Білий	**Колір дверцят**	Черная с хромированной окантовкой
Колір дисплея / LED	Білий	**Колір ручки на дверцятах**	Чорний
Колір функціональних кнопок	Чорний	**Колір зовнішніх панелей**	Білий

Програми

Управління	Електронне
Індикація програм	Італійською мовою
Кількість програм	15

Програми

Бавовна ECO	Быстрая	Гигиеническая Сушка
Гигиеническое освежение	Освежение паром	Уличная/ спортивная одежда
Бавовна	Синтетика	Тихая
Сорочки	Джинси	Змішана білизна
Сушіння за часом	Вовна	Ковдри

Спеціальні програми

Гигиеническая Сушка	Гигиеническое освежение	Освежение паром
Вовна	Сорочки	

Дисплей

Время сушки	Продолжительность программы	Уровень сушки
Відкладений старт	Індикація залишку часу	

Тип дисплея	LED DISPLAY
Індикація виконання програми	
Індикація закінчення циклу	END
Індикатор забруднення фільтру	Так
Індикація заповнення контейнера для конденсату	Так

Технічні характеристики

Тип мотора	Безщітковий / Інверторний	**Дверцята прозорі**	Так
Управління	Електронне управління	**Корисна ширина дверцят**	40 см
Сенсор вологості (авто. програми)	Так	**Кут відкривання дверцят**	155 °
Вибір часу сушіння	Від 10 до 160 хв.	**Петлі дверцят**	Права
Фаза охолодження	Так	**Дверцята перенавішувані**	Так
Фаза проти складок	Так	**Блокування управління від дітей**	Так
Вибір напряму обертання барабана	Так	**Розташування контейнера для конденсату**	Зверху
Внутрішнє освітлення	Так		
Комбинированный фильтр	Да		

Фільтр для затримки ворсу	Так
Матеріал барабана	Нержавіюча сталь
Об`єм барабана	110 л
Тепловий насос	Так
Тип холодагента	R290
Кількість холодагенту в кг	0.149
Аксесуар для зливання конденсату	Так
Встановлення в колону, тільки з сумісною пральною машиною	З кріпленням, доступна як аксесуар

Маркировка производительности/энергетической эффективности – Reg 2023



Завантаження (бавовна)	8 кг
Рівень шуму для програми прання бавовни при повному завантаженні	64 дБ(A) re 1пВт
Тривалість програми для бавовни при повному завантаженні	174 мин.
Тривалість стандартної програми Бавовна при частковому завантаженні	108 мин.
Тип продукту	Конденсаційна
Energy efficiency class	C
Weighted energy consumption in kWh per drying cycle	1.02
Класс акустического шума, распространяющегося по воздуху	B
Класс эффективности конденсации	B
Эффективность конденсации	88 %
Класс ремонтопригодности	A
Индекс ремонтопригодности	938
Индекс уровня разборки	388
Указатель типов креплений	225
Тип индексных инструментов	225
Индекс информации о ремонте	10

Електричне підключення

Номінальна потужність підключення	800 Вт
Сила струму (A)	10 A
Напруга (В)	230-240 В
Частота струму (Гц)	50 Гц
Довжина електричного кабелю	150 см
Тип електричної вилки	Европейская вилка для переменного тока

Логістична інформація

Ширина (мм)	598 мм
Глибина (мм)	607 мм
Висота (мм)	846 мм

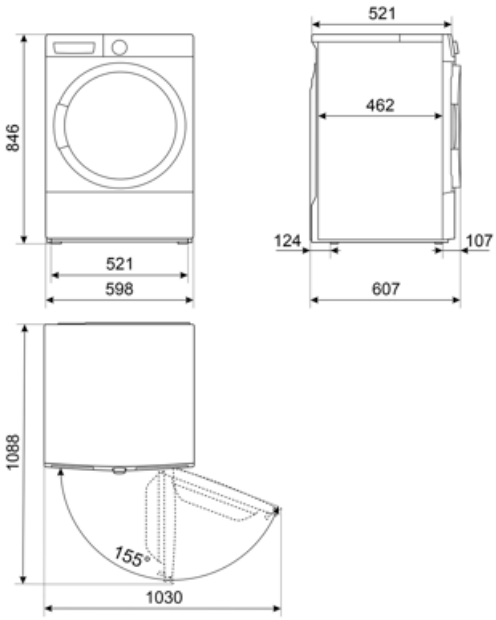
521
462
846
124
107
521
598
607
1088
155°
1030

Compatible Accessories



KITSPNC

Комплект для установки в колонну стиральной и сушильной машины (WN & DN)

KITSTWD



KITSPNC1

Symbols glossary



Блокування від дітей: деякі моделі обладнані пристроєм для блокування програми/циклу, щоб унеможливити її випадкову зміну.



A+++: класс энергоэффективности A+ помогает сэкономить до 30% энергии по сравнению с классом A. Гарантируется максимальная производительность при минимальном потреблении.



Класс энергоэффективности C



Таймер отсрочки: можно настроить для запуска программы в удобное время или для использования в периоды непиковой нагрузки.



Цифровой дисплей: для отображения выбранных программ, функций и опций, а также времени до конца цикла.



40 см: большой загрузочный люк диаметром 40 см делает загрузку и выгрузку белья проще и быстрее при максимальной простоте использования.



Количество белья, которое можно загрузить в сушильную машину, в кг.



Датчик влажности: позволяет регулировать сушильную машину для достижения желаемого уровня сушки (сушка под утюг, сушка в шкаф и экстра сушка), экономя время и снижая потребление энергии. Кроме того, ручная регулировка позволяет запрограммировать время сушки в соответствии с вашими предпочтениями.



Индикация окончания цикла: информирует о том, что выполняемая программа завершена.



Внутреннее освещение: помогает осветить барабан изнутри.



Еволюція Smeg у бік інтелектуальних та екологічних моделей призвела до вибору інверторної технології, яка значно зменшує енергоспоживання.



Уровень шума: отличная изоляция и специальные устройства сводят шум к минимуму.



PRG_DR_COTTON_72dpi



Используется для стирки прочного белья из хлопка и льна с обычной степенью загрязнения. Хотя она стирает дольше, чем все другие программы, она обеспечивает значительную экономию энергии и воды. Фактическая температура воды может отличаться от указанной температуры стирки. Если вы загружаете в машину меньшее количество белья (например, ½ вместимости или меньше), время программы может автоматически сокращаться. В этом случае потребление энергии и воды снизится еще больше, что обеспечит более экономичную стирку. Эта программа доступна в моделях с индикатором оставшегося времени.



Для пуховых одеял с указанием возможности машинной стирки на этикетке



Специальная программа для одежды/ тканей, например детской одежды, требующей дезинфекции и деликатной стирки.



Для джинсов, отжим на высокой скорости



Для синтетических тканей без пигментов и для хлопка.



Короткая вентиляция для изделий из хлопка и льна без обдува горячим воздухом



Бережная сушка рубашек без складок



Уровень шума сведен к минимуму



Для сушки шерстяной одежды положите вещи в подходящую корзину.



Рубашки: программа для быстрой стирки рубашек с особой осторожностью с использованием деликатного отжима для облегчения глажки.



Программа для деликатной обработки одежды из синтетических или смесовых тканей, например футболок и блузок.



Опция ПАР: пар идеально подходит для разглаживания складок, освежения тканей, нейтрализации запахов и удаления грязи, уничтожая аллергены быстрее, чем при стирке вещей в воде.



Выбор времени циклов при низких температурах



Быстрая: программа, предназначенная для быстрой стирки небольшого количества белья, идеально подходит для стирки слабозагрязненных вещей.



Спорт: программа, предназначенная для стирки слегка загрязненной одежды, например спортивной одежды, это быстрая стирка, которая также бережно относится к тканям.



Шерсть: в этой программе для шерсти или деликатных тканей используется более медленное вращение барабана, чтобы обеспечить максимальный уход за одеждой.



Показывает фазу программы: показывает фазу, в которой находится программа.