DNP09SEBIN

Международный артикул (EAN-код)	8017709362850
Семейство продуктов	Сушильная машина
Коммерческая ширина	60 см
Коммерческая глубина	Стандартная (54см)
Установка	Отдельностоящая
Система сушки	Конденсационная с тепловым насосом
Тип загрузки	Фронтальное



Эстетика

Окно дверцы	Большая дверь	**Цвет переключателя**	Черный/Хром
Цвет	Белый	**Тип фронтальной панели**	NovaCare
Цвет фронтальной панели	Белый	**Цвет дверцы**	Черная с хромированной окантовкой
Цвет светодиодного дисплея	Белый	**Цвет ручки на дверце**	Черный
Цвет кнопок функций	Черный	**Цвет внешних панелей**	Белый

Программы

Управление	Электронное
Индикация программ	Английский
Количество программ	15
Наклейки на панель управления на разных языках	Да

Программы

Хлопок Экономичная	Гигиеническая Сушка	Гигиеническое освежение
Освежение паром	Уличная/ спортивная одежда	Смешанное
Рубашки	Хлопок	Синтетика
Тихая	Джинсы	Время программ
Шерсть	Одеяла	Экспресс 45'

Специальные программы

Верхняя одежда	Гигиеническая Сушка	Гигиеническое освежение
Рубашки		

Дисплей

Продолжительность программы	Отсрочка старта	Индикация оставшегося времени

Индикация выбранной опции

Тип дисплея	LED DISPLAY
Индикатор выполнения программы	
Индикация окончания цикла	END
Индикатор загрязнения фильтра	Да
Индикация заполнения контейнера для конденсата	Да

Технические характеристики

Тип мотора	Стандартный	**Дверца прозрачная**	Да
Управление	Электронное управление	**Ширина дверцы**	40 см
Сенсор влажности	Да	**Угол открывания дверцы**	160 °
Выбор времени сушки	От 10 до 160 мин.	**Петли дверцы**	Правая
Фаза охлаждения	Да	**Дверь перенавешиваемая**	Да
опция против складок	Да	**блокировка управления**	Да
Выбор направления вращения барабана	Да	**Расположение контейнера для конденсата**	Сверху
Внутренняя подсветка	Да	**Система обогрева помпы**	Да
Комбинированный фильтр	Да		
Фильтр для задержки ворса	Да		
Материал барабана	Нержавеющая сталь		

Объем барабана	127 л	**Тип хладагента**	R290
		Количество хладагента, кг	0.115
		Аксессуар для слива конденсата	Да
		Установка в колонну, только с совместимой стиральной машиной	С крепежом, доступна как аксессуар

Маркировка производительности/энергетической эффективности – Reg 2023





Загрузка (хлопок)	9 кг	**Класс эффективности конденсации**	B
Уровень шума для программы стирки хлопка при полной загрузке	64 дБ(A) re 1пВт	**Эффективность конденсации**	88 %
		Класс ремонтопригодности	A
Продолжительность программы Хлопок при полной загрузке	190 мин.	**Индекс ремонтопригодности**	938
Продолжительность программы Хлопок при частичной загрузке	115 мин.	**Индекс уровня разборки**	388
		Указатель типов креплений	225
Тип	Конденсационная	**Тип индексных инструментов**	225
Energy efficiency class	B	**Индекс информации о ремонте**	10
Weighted energy consumption in kWh per drying cycle	0,92		
Класс акустического шума, распространяющегося по воздуху	B		

Электрическое подключение

Номинальная мощность	900 Вт	**Частота тока**	50 Гц
Сила тока	10 A	**Длина электрического кабеля**	150 см
Напряжение	230-240 В	**Тип электрической вилки**	Европейская вилка для переменного тока

Логистическая информация

Ширина изделия (мм)	598 мм	**Высота продукта**	846 мм
Глубина изделия (мм)	672 мм		

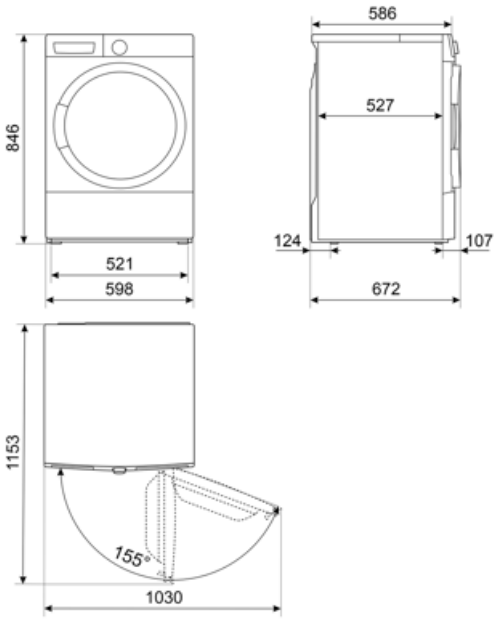
586
527
846
124
107
521
598
672
1153
155°
1030

Совместимые Аксессуары



KITSPNC

Комплект для установки в колонну стиральной и сушильной машины (WN & DN)

KITSTWD

KITSPNC1



Symbols glossary



A++: класс энергоэффективности A++ помогает сэкономить до 20% энергии по сравнению с классом A. Гарантируется максимальная производительность при минимальном потреблении.



Таймер отсрочки: можно настроить для запуска программы в удобное время или для использования в периоды непиковой нагрузки.



40 см: большой загрузочный люк диаметром 40 см делает загрузку и выгрузку белья проще и быстрее при максимальной простоте использования.



Индикация окончания цикла: информирует о том, что выполняемая программа завершена.



Уровень шума: отличная изоляция и специальные устройства сводят шум к минимуму.



Программа для стирки рубашек по времени



Для пуховых одеял с указанием возможности машинной стирки на этикетке



Короткая вентиляция для изделий из хлопка и льна без обдува горячим воздухом



Для сушки шерстяной одежды положите вещи в подходящую корзину.



Спорт: программа, предназначенная для стирки слегка загрязненной одежды, например спортивной одежды, это быстрая стирка, которая также бережно относится к тканям.



Блокировка управления: некоторые модели оснащены устройством для блокировки управления, чтобы не было возможности случайно изменить программу/ цикл приготовления, включить или выключить прибор.



Цифровой дисплей: для отображения выбранных программ, функций и опций, а также времени до конца цикла.



Датчик влажности: позволяет регулировать сушильную машину для достижения желаемого уровня сушки (сушка под утюг, сушка в шкаф и экстра сушка), экономя время и снижая потребление энергии. Кроме того, ручная регулировка позволяет запрограммировать время сушки в соответствии с вашими предпочтениями.



Внутреннее освещение: помогает осветить барабан изнутри.



Используется для стирки прочного белья из хлопка и льна с обычной степенью загрязнения. Хотя она стирает дольше, чем все другие программы, она обеспечивает значительную экономию энергии и воды. Фактическая температура воды может отличаться от указанной температуры стирки. Если вы загружаете в машину меньшее количество белья (например, ½ вместимости или меньше), время программы может автоматически сокращаться. В этом случае потребление энергии и воды снизится еще больше, что обеспечит более экономичную стирку. Эта программа доступна в моделях с индикатором оставшегося времени.



PRG_DR_COTTON_72dpi



Для джинсов, отжим на высокой скорости



Выбор времени циклов при низких температурах



Рубашки: программа для быстрой стирки рубашек с особой осторожностью с использованием деликатного отжима для облегчения глажки.



Опция ПАР: пар идеально подходит для разглаживания складок, освежения тканей, нейтрализации запахов и удаления грязи, уничтожая аллергены быстрее, чем при стирке вещей в воде.



Показывает фазу программы: показывает фазу, в которой находится программа.



Специальная программа для одежды/ тканей, например детской одежды, требующей дезинфекции и деликатной стирки.



Уровень шума сведен к минимуму



Эта программа подходит для сушки верхней одежды, водонепроницаемых курток, курток с внутренним утеплением и т. Д. Благодаря высокой температуре и нежному движению барабана она лучше обрабатывает одежду, защищая внешние ткани.



Программа для деликатной обработки одежды из синтетических или смесовых тканей, например футболок и блузок.



Класс энергоэффективности B