DOSF400S

Category	Double in column
Product Family	Oven
Power supply	Electric
Heat source	ELECTRICITY
Heat source second cavity	ELECTRICITY
Tipo de cozimento	Thermo-ventilated
Tipo de cozimento do forno secundário	Static
Sistema de limpeza	No
EAN code	8017709272661

Aesthetics

Aesthetic	Selezione	**Tipo de serigrafia**	Símbolos
Colour	Silver	**Door**	Full glass
Série	Plano	**Handle**	Selection squared
Component finish	Stainless steel	**Handle Colour**	Steel effect
Material	Stainless steel	**Logotipo**	Logotipo serigrafado
Type of steel	Brushed	**Control knobs**	Cucina restyling
Glass Type	Stopsol	**Controls colour**	Steel effect
Cor da serigrafia	Serigrafia em cinzento		

Programs / Functions

No. of cooking functions	4
Automatic programmes	No

Traditional cooking functions

Circulaire

Eco

Large grill

Fan grill (large)

Cleaning functions	No

Programs / Functions Auxiliary Oven

Número de funções Forno secundário	4

Funções tradicionais de cozimento, cavidade 2

Static | Eco | Small grill | Large grill

Controls

Nome	DigiScreen	**Control setting**	Botões e botões de toque
Tecnologia	LED	**No. of controls**	4

Options

Time-setting options	Delay start and automatic end cooking	**Showroom demo option**	No
Minute minder	Yes	**Demo-tutorial mode**	No
Timer	1	**Touch guide**	No
Controls Lock / Child Safety	No	**Chronology**	No
Cooking with probe thermometer	No	**Rapid pre-heating**	Yes
Multi-step cooking	No	**GO Instantâneo**	No

Options Auxiliary Oven

Timer	No	**End of cooking acoustic alarm**	No
Time-setting options	No delay options		

Technical Features

Minimum Temperature	50 °C	**Door**	Temperate door
Maximum temperature	250 °C	**Removable door**	Yes
No. of shelves	5	**Full glass inner door**	Yes
N. of fans	1	**Removable inner door**	Yes
No. of lights	1	**Total no. of door glasses**	3
Light type	Halogen	**Soft Close hinges**	No
User-replaceable light	Yes	**Cooling system**	Tangential
Light Power	40 W	**Circuito de resfraimento**	Circuito de resfriamento duplo
Light when door is opened	No	**Redução da velocidade do sistema de resfriamento**	Sim
Grill element - power	1800 W		

Circular heating element - Power	2700 W
Heating suspended when door is opened	Yes
Door opening type	Standard opening
Usable cavity space dimensions (HxWxD)	360x460x425 mm
Temperature control	Electro-mechanical
Cavity material	Ever clean Enamel

Second Oven Technical Features

Minimum Temperature	50 °C
Maximum temperature	270 °C
No. of shelves	2
Roof Liner	No
Tiliting grill	Yes
Double fan	No
No. of lights	1
Light type	Halogen
Light Power	40 W
Light when door is opened	No
Bottom heating element power	1200 W
Upper heating element - Power	1000 W
Grill element - power	1700 W
Large grill - Power	2700 W
Removable door	Yes
Full glass inner door	Yes
Removable inner door	Yes
No. of total door glasses	2
No. of thermoreflecting door glasses	1
Soft Close hinges	No
Heating suspended when door is opened	No
Usable cavity space dimensions (HxWxD)	169x440x443 mm

Performance / Energy Label

Energy efficiency class	A
Net volume of the cavity	70 l
Consumo de energia na convecção de ar forçado	2.88 MJ
Energy consumption per cycle in fan-forced convection	0.80 KWh
Number of cavities	2
Energy efficiency index	95,2 %
Energy Efficiency Index, second cavity	120 %

Performance /Energy Label - Second Cavity

Classe de eficiência energética do segundo forno	B
Energy efficiency class, second cavity	B
Energy consumption per cycle in conventional mode, second cavity	0.84 KWh
Net volume of the second cavity	35 l
Gross volume of second cavity	41 l
Tipo cavidade EN 50304 forno 2	Médio

Consumo de energia por ciclo em convecção natural, segunda cavidade	3.02 MJ

Accessories Included

Rack with back and side stop	2	**Catalytic Panels**	No
Enamelled deep tray (40mm)	2	**Other**	No
Insert gird	2		

Electrical Connection

Plug	No	**Nominal power**	4800 W
Voltage	220-240 V	**Tensão 2 (Volts)**	380-415 V
Current	21 A	**Frequency (Hz)**	50/60 Hz

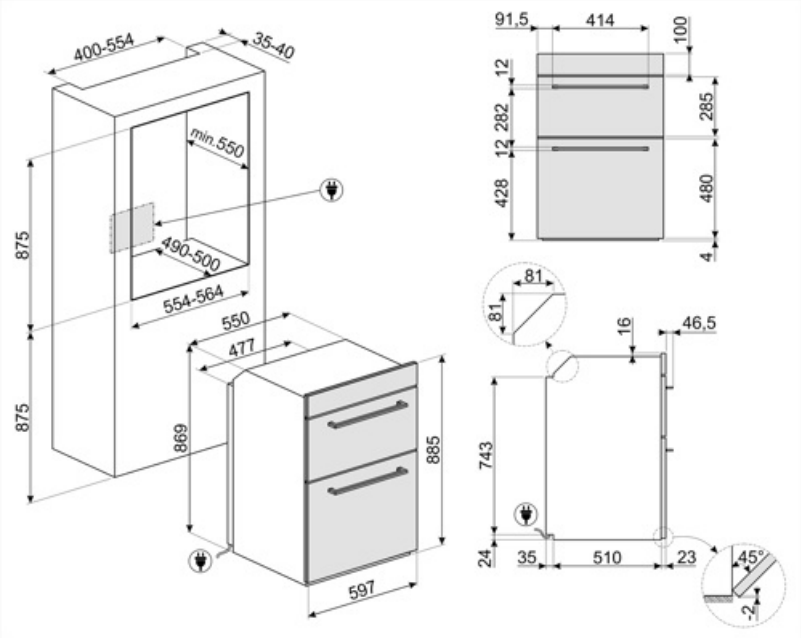

Compatible Accessories

GTP

** Guias telescópicas parcialmente extraíveis (1 nível)** Extração: 300 mm Material: Aço inoxidável AISI 430 polido

GTT

** Guias telescópicas totalmente extraíveis (1 nível)** Extração: 433 mm Material: Aço inoxidável AISI 430 polido

Symbols glossary

R: Desempenho de secagem do produto, medido de A++ a D/G, dependendo da família de produtos

Portas de vidros duplos: Número de portas envidraçadas.

B: Classificação de energia do produto, medida de A+++ a D/G, dependendo da família de produtos.

Interior esmaltado: O interior em esmalte de todos os fornos Smeg tem um revestimento antiácido especial que ajuda a manter o interior limpo, reduzindo a quantidade de gordura de cozimento aderente a ele.

Circulaire: A combinação do ventilador e do elemento circular em torno dele dá um método de cozimento de ar quente. Isso oferece muitos benefícios, incluindo nenhum pré-aquecimento se o tempo de cozimento for superior a 20 minutos, nenhuma transferência de sabor ao cozinhar alimentos diferentes ao mesmo tempo, menos energia e tempos de cozimento mais curtos. Bom para todos os tipos de alimentos.

ECO: A combinação da grelha, ventilador e elemento inferior é particularmente adequada para cozinhar pequenas quantidades de alimentos.

Elemento de grelha O uso de grelha dá excelentes resultados ao cozinhar carne de porções médias e pequenas, especialmente quando combinada com uma rotisseria (sempre que possível). Também é ideal para cozinhar salsichas e bacon.

Ventilador com elemento de grelha: O ventilador reduz o calor feroz da grelha, proporcionando um excelente método de grelhar vários alimentos, costeletas, bifes, salsichas, etc. dando o mesmo escurecimento e distribuição de calor, sem secar os alimentos. Os dois níveis superiores recomendados para uso e a parte inferior do forno podem ser usados para manter os itens quentes ao mesmo tempo, uma excelente facilidade ao cozinhar um café da manhã grelhado. Meia grelha (apenas porção central) é ideal para pequenas quantidades de alimentos.

Sistema de arrefecimento a ar: para garantir temperaturas de superfície seguras.

Portas envidraçadas triplas: Número de portas envidraçadas.

Elétrico

Somente elementos superior e inferior: um método de cozimento tradicional mais adequado para itens individuais localizados no centro do forno. A parte superior do forno será sempre mais quente. Ideal para assados, bolos de frutas, pão, etc.

ECO: A combinação da grelha, ventilador e elemento inferior é particularmente adequada para cozinhar pequenas quantidades de alimentos.

...

Meia grelha: Para cozinhar rapidamente e dourar os alimentos. Os melhores resultados podem ser obtidos usando a prateleira superior para itens pequenos, as prateleiras inferiores para os maiores, como costeletas ou salsichas. Para metade do calor da grelha é gerado apenas no centro do elemento, por isso é ideal para quantidades menores.

Toda a porta interna de vidro: Toda a porta interna de vidro, uma única superfície plana que é simples de manter limpa.

O vidro interior da porta: pode ser removido com alguns movimentos rápidos para limpeza.

Luzes laterais: Duas luzes laterais opostas aumentam a visibilidade dentro do forno.

Pré-aquecimento rápido: A função de pré-aquecimento rápido pode ser usada para atingir a temperatura selecionada em apenas alguns minutos.

O compartimento do forno tem 2 níveis de cozimento diferentes.

O compartimento do forno tem 5 níveis de cozimento diferentes.

Grelha basculante: a grelha basculante pode ser facilmente desengatada para mover o elemento de aquecimento e limpar o tejadilho do aparelho em um simples passo.

A capacidade indica a quantidade de espaço útil no compartimento do forno em litros.

A capacidade indica a quantidade de espaço útil no compartimento do forno em litros.

A capacidade indica a quantidade de espaço útil no compartimento do forno em litros.

A capacidade indica a quantidade de espaço útil no compartimento do forno em litros.

Benefit (TT)

Rapid pre-heating

Reduction in cooking cavity heating time by up to 50%