DOSF6390X



Κατηγορια	Διπλός
Οικογένεια προϊόντων	Φούρνος
Παροχή ενέργειας	Ηλεκτρική
Πηγή θερμότητας	ΡΕΥΜΑ
Πηγή θερμότητας δεύτερης κοιλότητας	ΡΕΥΜΑ
Cooking method	Αερόθερμος
Cooking Method Secondary Oven	Στατικός
Σύστημα καθαρισμού	Ever Clean enamel
Κωδικός EAN	8017709214203

ΑΙΣΘΗΤΙΚΗ

Αισθητική	Classic	Serigraphy type	Σύμβολα
Χρωμα	Ανοξείδωτο ατσάλι	**Πόρτα**	2 οριζόντιες λωρίδες
Φινίρισμα	Χωρίς δαχτυλιές	**Λαβή**	Classic
Design	Flat	**Χρώμα λαβής**	Ανοξείδωτο ατσάλι
Υλικό	Ανοξείδωτο ατσάλι	**Λογότυπος**	Ανάγλυφο
Τύπος ατσαλιού	Βουρτσισμένο	**Χειριστήρια**	Classic
Τύπος γυαλιού	Eclipse	**Χρώμα χειριστηρίων**	Εφέ ατσαλιού
Χρώμα σειρογραφίας	Μαύρο		

ΠΡΟΓΡΑΜΜΑΤΑ / ΛΕΙΤΟΥΡΓΙΕΣ

Αριθμός λειτουργιών μαγειρέματος	9
Αυτόματα προγράμματα	20

Μαγειρικές λειτουργίες

- Πάνω + κάτω αντίσταση
- Πάνω + κάτω αντίσταση & αέρας
- Πίσω αντίσταση & αέρας
- Turbo
- Eco
- Μεγάλο γκριλ
- Μεγάλο γκριλ & αέρας
- Κάτω αντίσταση
- Κάτω αντίσταση & αέρας

Άλλες λειτουργίες

- Απόψυξη βάσει χρόνου
- Απόψυξη βάσει βάρους
- Φούσκωμα ζύμης
- Sabbath

Λειτουργίες καθαρισμού

VaporClean

ΠΡΟΓΡΑΜΜΑΤΑ / ΛΕΙΤΟΥΡΓΙΕΣ ΔΕΥΤΕΡΟΥ ΦΟΥΡΝΟΥ

Αριθμός λειτουργιών Δευτερεύων φούρνος 4

Μαγειρικές λειτουργίες, 2ος φούρνος

Πάνω & κάτω αντίσταση

Eco

Μικρό γκριλ

Μεγάλο γκριλ

ΧΕΙΡΙΣΜΟΣ

Τύπος οθόνης	CompactScreen	**Τρόπος χειρισμού**	Περιστροφικά χειριστήρια
Τύπος οθόνης	LCD	**Αριθμός χειριστηρίων**	4

ΕΠΙΛΟΓΕΣ

Επιλογές ρύθμισης χρόνου	Καθυστέρηση έναρξης και αυτόματη λήξη μαγειρέματος	**Κλείδωμα χειριστηρίων / Ασφάλεια παιδιών**	Ναι
Υπενθύμιση	Ναι	**Λειτουργία εκθεσιακού χώρου**	Ναι

ΕΠΙΛΟΓΕΣ ΔΕΥΤΕΡΟΥ ΦΟΥΡΝΟΥ

Επιλογές ρύθμισης χρόνου	Δεν υπάρχουν επιλογές καθυστέρησης

ΤΕΧΝΙΚΑ ΧΑΡΑΚΤΗΡΙΣΤΙΚΑ

Capacity (Lt)	70 l	**Απενεργοποίηση αντιστάσεων & αέρα με το άνοιγμα της πόρτας**	Ναι
Ελάχιστη θερμοκρασία	30 °C	**Πόρτα**	Cool Touch
Μέγιστη θερμοκρασία	280 °C	**Αφαιρούμενη πόρτα**	Ναι
Αριθμός οδηγών	5	**Κρυστάλλινο εσωτερικό πόρτας**	Ναι
Αριθμός λαμπτήρων	1	**Αφαιρούμενο εσωτερικό πόρτας**	Ναι
Τύπος λαμπτήρων	Αλογόνου	**Κρύσταλλα πόρτας**	3
Ισχύς λαμπτήρα	40 W		
Ενεργοποίηση φωτισμού με το ανοίγμα της πόρτας	Ναι		
Ισχύς κάτω αντίστασης	1200 W		

Ισχύς άνω αντίστασης	1000 W
Ισχύς γκριλ	1700 W
Ισχύς μεγάλου γκριλ	2700 W
Ισχύς πίσω κυκλικής αντίστασης	2000 W
Σύστημα ψύξης	Εφαπτόμενο
Cooling duct	Double
Speed Reduction Cooling System	Ναι
Ωφέλιμες διαστάσεις χώρου κοιλότητας (ΥxΠxΒ)	316x444x425 mm
Έλεγχος θερμοκρασίας	Ηλεκτρομηχανικός
Υλικό κοιλότητας	Σμάλτο Ever Clean

ΤΕΧΝΙΚΑ ΧΑΡΑΚΤΗΡΙΣΤΙΚΑ ΔΕΥΤΕΡΟΥ ΦΟΥΡΝΟΥ



Ελάχιστη θερμοκρασία	50 °C
Μέγιστη θερμοκρασία	270 °C
Αριθμός οδηγών	2
Σχάρα με κλίση	Ναι
Αριθμός λαμπτήρων	1
Τύπος λαμπτήρων	Αλογόνου
Ισχύς λαμπτήρα	40 W
Ισχύς κάτω αντίστασης	1200 W
Ισχύς άνω αντίστασης	1000 W
Ισχύς γκριλ	1700 W
Ισχύς μεγάλου γκριλ	2700 W
Αφαιρούμενη πόρτα	Ναι
Κρυστάλλινο εσωτερικό πόρτας	Ναι
Αφαιρούμενο εσωτερικό πόρτας	Ναι
Αριθμός συνολικών γυαλιών πόρτας	3
Θερμοανακλαστικά κρύσταλλα πόρτας	1
Ωφέλιμες διαστάσεις χώρου κοιλότητας (ΥxΠxΒ)	169x440x443 mm

ΣΗΜΑΝΣΗ ΑΠΟΔΟΣΗΣ / ΕΝΕΡΓΕΙΑΣ



Ενεργειακη Αποδοση	A
Καθαρή χωρητικότητα	70 λίτρα
Κατανάλωση ενέργειας ανά κύκλο με στατικό μαγείρεμα	0,99 kWh
Κατανάλωση ενέργειας σε συμβατικό τρόπο λειτουργίας	3,56 MJ
Κατανάλωση ενέργειας με στατικό μαγείρεμα και αέρα	2,88 MJ
Κατανάλωση ενέργειας ανά κύκλο με στατικό μαγείρεμα και αέρα	0,80 kWh
Αριθμός κοιλοτήτων	2
Δείκτης ενεργειακής απόδοσης	95,2 %
Δείκτης ενεργειακής απόδοσης, δεύτερη κοιλότητα	105,7 %

ΣΗΜΑΝΣΗ ΑΠΟΔΟΣΗΣ / ΕΝΕΡΓΕΙΑΣ – ΔΕΥΤΕΡΟΥ ΦΟΥΡΝΟΥ



Κατηγορία ενεργειακής απόδοσης, δεύτερη κοιλότητα	A
Καθαρός όγκος της δεύτερης κοιλότητας	35 λίτρα
Δεύτερος θάλαμος - Μικτή χωρητικότητα	41 λίτρα

Ενεργειακή απόδοση, δευτερεύων φούρνος	A	**Cavity type EN 50304 second oven**	small
Κατανάλωση ενέργειας ανά κύκλο σε συμβατικό τρόπο λειτουργίας, δεύτερη κοιλότητα	0,74 kWh		
Κατανάλωση ενέργειας ανά κύκλο σε φυσική μεταφορά, δεύτερη κοιλότητα	2,66 MJ		

ΠΕΡΙΛΑΜΒΑΝΟΜΕΝΑ ΑΞΕΣΟΥΑΡ

Ράφι με stop και προστασία πίσω	2	**Ένθετη σχάρα ψησίματος**	2
Εμαγιέ ταψί, βάθους 40mm	2	**Αυτοκαθαριζόμενες επιφάνειες**	Ναι

ΗΛΕΚΤΡΙΚΗ ΣΥΝΔΕΣΗ

Τάση	220-240 V	**Voltage 2 (V)**	380-415 V
Φις	Όχι	**Συχνότητα (Hz)**	50/60 Hz
Ένταση ρεύματος	26 A	**Μήκος καλωδίου τροφοδοσίας**	150 cm
Ονομαστική ισχύς	5900 W		

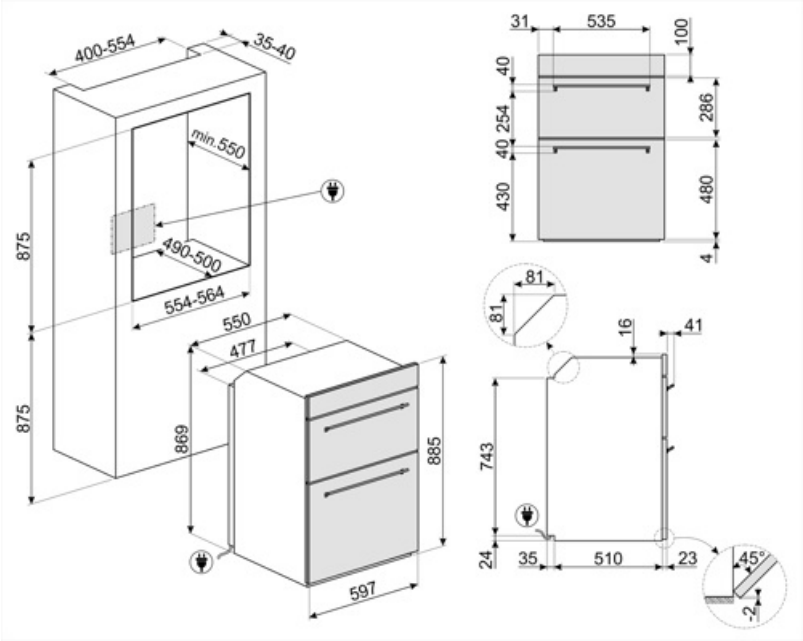

Compatible Accessories



GTP

Μερικώς εξαγώμενοι τηλεσκοπικοί οδηγοί (1 επίπεδο), κατάλληλοι για παραδοσιακούς φούρνους. Κατασκευασμένα από ανοξείδωτο ατσάλι, εγγυώνται σταθερότητα και διευκολύνουν την ομαλή εξαγωγή των ταψιών.



GTT

Πλήρως εξαγώμενοι τηλεσκοπικοί οδηγοί (1 επίπεδο), κατάλληλοι για παραδοσιακούς φούρνους. Κατασκευασμένοι από ανοξείδωτο ατσάλι, εγγυώνται σταθερότητα και διευκολύνουν την ομαλή εξαγωγή των ταψιών.

Symbols glossary



Energy efficiency class A



Σύστημα ψύξης αέρα: για την εξασφάλιση ασφαλών επιφανειακών θερμοκρασιών.



Απόψυξη κατά βάρος: Με αυτή τη λειτουργία καθορίζεται ο χρόνος απόψυξης



Ηλεκτρική



Ανοξείδωτο ατσάλι που δεν αφήνει δαχτυλιές: Το ανθεκτικό στα δακτυλικά αποτυπώματα ανοξείδωτο ατσάλι το διατηρεί σαν καινούργιο.



Κάτω αντίσταση + αέρας: ο συνδυασμός του αέρα μόνο με την κάτω αντίσταση επιτρέπει το μαγείρεμα φαγητών που έχουν ήδη μαγειρευτεί στην επιφάνεια, αλλά όχι εσωτερικά ταχύτερα. Αυτό το σύστημα συνιστάται για την ολοκλήρωση του μαγειρέματος φαγητών που είναι ήδη καλά μαγειρεμένα στην επιφάνεια, αλλά όχι εσωτερικά και απαιτούν μετρίως υψηλότερη θερμοκρασία. Ιδανικό για κάθε είδος φαγητού.



Στατικό μαγείρεμα: Παραδοσιακή μαγειρική λειτουργία κατάλληλη για την προετοιμασία ενός φαγητού τη φορά. Ο ανεμιστήρας δεν είναι ενεργός και η θερμότητα έρχεται από κάτω και από πάνω ταυτόχρονα. Το στατικό μαγείρεμα είναι πιο αργό και ντελικάτο, ιδανικό για καλά μαγειρεμένα και στεγνά φαγητά ακόμα και στο εσωτερικό τους. Ιδανικό για το μαγείρεμα όλων των ειδών ψητών, λιπαρών κρέατων, ψωμιού, γεμιστών κέικ.



Παιδική ασφάλεια: ορισμένα μοντέλα είναι εξοπλισμένα με συσκευή για το κλείδωμα του προγράμματος/κύκλου έτσι ώστε να μην μπορεί να αλλάξει κατά λάθος.



Απόψυξη με το χρόνο: με αυτή τη λειτουργία ο χρόνος απόψυξης των τροφίμων καθορίζεται αυτόματα.



Πόρτες με τριπλά τζάμια: Αριθμός τζαμιών πόρτας.



Σμάλτο Ever Clean: εφαρμόζεται ηλεκτροστατικά, από άκρη σε άκρη για την αποφυγή ρωγμών με την πάροδο του χρόνου. Είναι ένα ιδιαίτερο πυρολυτικό σμάλτο, ανθεκτικό στα οξέα, το οποίο, εκτός από ευχάριστα φωτεινό, προάγει τον καλύτερο καθαρισμό των τοιχωμάτων του φούρνου, χάρη στη μη πορώδη επιφάνεια. Ψήνεται σε θερμοκρασία άνω των 850°C και πολυμερίζεται αργά σε επιστημονικά καθορισμένο ρυθμό για να εξασφαλίσει ομοιόμορφο βάθος και αντοχή Το σμάλτο Ever Clean δημιουργεί ένα άψογο φινίρισμα τόσο στο εσωτερικό του φούρνου όσο και στα ταψιά, κάνοντας τις επιφάνειες του φούρνου απίστευτα εύκολες στον καθαρισμό. διατηρείται με την πάροδο του χρόνου καθώς μειώνει την πρόσφυση του λίπους κατά το μαγείρεμα



Cool Touch: Οι περισσότεροι φούρνοι Smeg έχουν "δροσερή πόρτα". Χάρη στο συνδυασμό εφαπτομενικής ψύξης και εσωτερικών θερμοανακλαστικών γυαλιών, η θερμοκρασία στην εξωτερική επιφάνεια της πόρτας διατηρείται κάτω από τους 50°C. Εκτός από την ασφάλεια, αυτό το σύστημα προστατεύει τις πλευρές των επίπλων από υπερθέρμανση.



Πάνω και κάτω αντίσταση με αέρα: Έντονη και ομοιογενής παραδοσιακή μαγειρική, κατάλληλη και για σύνθετες συνταγές. Ο ανεμιστήρας είναι ενεργός και η θερμότητα έρχεται από κάτω και από πάνω ταυτόχρονα. Έτσι εξασφαλίζει ταχύτερο και πιο ομοιογενές αποτέλεσμα, διατηρώντας τα αρώματα και την υγρασία στο εσωτερικό. Ιδανικό για ζυμαρικά φούρνου, μπισκότα, ψητά και πίτες.



Κάτω αντίσταση: η θερμότητα προέρχεται μόνο από το κάτω μέρος της κοιλότητας. Ο ανεμιστήρας δεν είναι ενεργός. Ιδανικό για γλυκές και αλμυρές πίτες και pizza. Σχεδιασμένο για να ολοκληρώσει το μαγείρεμα και να κάνει το φαγητό πιο τραγανό Αυτό το σύμβολο στους φούρνους αερίου υποδεικνύει τον φλόγιστο αερίου.

Κυκλική αντίσταση με αέρα: Ο συνδυασμός του αέρα με την πίσω κυκλική αντίσταση δίνει μια μέθοδο μαγειρέματος ζεστού αέρα. Αυτό παρέχει πολλά οφέλη, συμπεριλαμβανομένης της μη προθέρμανσης, εάν ο χρόνος μαγειρέματος υπερβαίνει τα 20 λεπτά, χωρίς μεταφορά γεύσης κατά το μαγείρεμα διαφορετικών τροφίμων ταυτόχρονα, λιγότερη κατανάλωση ενέργειας και μικρότερους χρόνους μαγειρέματος. Καλό για όλα τα είδη φαγητού.

ECO: μαγείρεμα χαμηλής κατανάλωσης ενέργειας. Αυτή η λειτουργία είναι κατάλληλη για μαγείρεμα σε ένα μόνο ράφι με χαμηλή κατανάλωση ενέργειας. Συνιστάται για όλα τα είδη τροφίμων εκτός από αυτά που μπορούν να παράγουν πολλή υγρασία (για παράδειγμα λαχανικά). Για να επιτευχθεί η μέγιστη εξοικονόμηση ενέργειας και να μειωθεί ο χρόνος, συνιστάται να τοποθετείτε το φαγητό στο φούρνο χωρίς προθέρμανση.

Μικρό γκριλ: Για γρήγορο μαγείρεμα και ρόδισμα των τροφίμων. Καλύτερα αποτελέσματα μπορούν να επιτευχθούν χρησιμοποιώντας το επάνω ράφι για μικρά τρόφιμα, ενώ τα κάτω ράφια για μεγαλύτερα, όπως μπριζόλες ή λουκάνικα. Στο μικρό γκριλ η θερμότητα παράγεται μόνο στο κέντρο της αντίστασης, έτσι είναι ιδανικό για μικρότερες ποσότητες.

Turbo: Η χρήση του αέρα με την πίσω αλλά και την πάνω και κάτω αντίσταση επιτρέπει το γρήγορο μαγείρεμα, ακόμα και σε πολλά ράφια χωρίς να αναμειγνύονται τα αρώματα. Ιδανικό για μεγάλες ποσότητες ή φαγητά που απαιτούν έντονο μαγείρεμα.

Το τζάμι της εσωτερικής πόρτας: μπορεί να αφαιρεθεί με μερικές γρήγορες κινήσεις για τον καθαρισμό.

ECO-logic: η επιλογή σας επιτρέπει να περιορίσετε το όριο ισχύος της συσκευής για πραγματική εξοικονόμηση ενέργειας.

Σάββατο: Αυτή η λειτουργία σας επιτρέπει να μαγειρεύετε φαγητό κατά τη διάρκεια του Σαββάτου, της γιορτής της ανάπαυσης στην Εβραϊκή θρησκεία, σεβόμενοι τις αρχές. Ο φούρνος λειτουργεί

Η κοιλότητα του φούρνου έχει 5 διαφορετικά επίπεδα μαγειρέματος.

Vapor Clean: μια απλή λειτουργία καθαρισμού με ατμό που μαλακώνει τις επικαθήσεις στην κοιλότητα του φούρνου.

ECO: μαγείρεμα χαμηλής κατανάλωσης ενέργειας. Αυτή η λειτουργία είναι κατάλληλη για μαγείρεμα σε ένα μόνο ράφι με χαμηλή κατανάλωση ενέργειας. Συνιστάται για όλα τα είδη τροφίμων εκτός από αυτά που μπορούν να παράγουν πολλή υγρασία (για παράδειγμα λαχανικά). Για να επιτευχθεί η μέγιστη εξοικονόμηση ενέργειας και να μειωθεί ο χρόνος, συνιστάται να τοποθετείτε το φαγητό στο φούρνο χωρίς προθέρμανση.

Γκριλ: Πολύ έντονη θερμότητα προέρχεται μόνο από πάνω, από την διπλή αντίσταση. Ο ανεμιστήρας δεν είναι ενεργός. Παρέχει εξαιρετικά αποτελέσματα ψησίματος και γκρατινάρισματος. Χρησιμοποιούμενο στο τέλος του μαγειρέματος, δίνει ένα ομοιόμορφο ρόδισμα στα πιάτα.

Γκριλ με αέρα: έντονη θερμότητα προέρχεται μόνο από την πάνω διπλή αντίσταση ενώ ο ανεμιστήρας είναι ενεργός. Επιτρέπει το βέλτιστο ψήσιμο των πιο χοντρών κομματιών κρέατος.

Πλήρως γυάλινο εσωτερικό πόρτα: Το εσωτερικό της πόρτας αποτελείται από μια ενιαία επίπεδη γυάλινη επιφάνεια που είναι εύκολη στον καθαρισμό.

Ασύμμετρος φωτισμός: Δύο αντίθετα τοποθετημένα πλευρικά φώτα σε διαφορετικό ύψος, αυξάνουν την ορατότητα στο εσωτερικό του φούρνου.

Ο αέρας στους 40°C παρέχει το ιδανικό περιβάλλον για να παρέχει μείγματα ζύμης τύπου μαγιάς. Απλά επιλέξτε τη λειτουργία και τοποθετήστε τη ζύμη στην κοιλότητα για την κατανομή

Η κοιλότητα του φούρνου έχει 2 διαφορετικά επίπεδα μαγειρέματος.

ΠΤΥΣΣΟΜΕΝΟ ΓΚΡΙΛ: το γκριλ μπορεί εύκολα να μετακινηθεί για να καθαρίσετε την οροφή του θαλάμου με ένα απλό βήμα.

Η χωρητικότητα δηλώνει την ποσότητα του χρησιμοποιήσιμου χώρου στην κοιλότητα του φούρνου σε λίτρα.



Η χωρητικότητα δηλώνει την ποσότητα του χρησιμοποιήσιμου χώρου στην κοιλότητα του φούρνου σε λίτρα.



Η χωρητικότητα δηλώνει την ποσότητα του χρησιμοποιήσιμου χώρου στην κοιλότητα του φούρνου σε λίτρα.



Η χωρητικότητα δηλώνει την ποσότητα του χρησιμοποιήσιμου χώρου στην κοιλότητα του φούρνου σε λίτρα.



Με ένα απλό και διαισθητικό μενού, η οθόνη COMPACT παρέχει μια ευχάριστη εμπειρία χρήσης, χάρη στην αλληλεπίδραση με τα περιστρεφόμενα χειριστήρια.

Benefit (TT)

Removable internal glass

Εύκολος καθαρισμός της πόρτας του φούρνου χάρη στο αφαιρούμενο γυαλί

Σμάλτο Ever Clean

Εύκολος καθαρισμός των κοιλοτήτων χάρη στο ειδικό πυρολυτικό σμάλτο

Το σμάλτο Ever Clean εφαρμόζεται ηλεκτροστατικά, από άκρη σε άκρη για την πρόληψη ρωγμών ή σπασιμάτων με την πάροδο του χρόνου. Πρόκειται για ένα συγκεκριμένο πυρολυτικό σμάλτο, ανθεκτικό στα οξέα το οποίο, εκτός του ότι είναι ευχάριστα φωτεινό, προάγει τον καλύτερο καθαρισμό των τοιχωμάτων του φούρνου, χάρη στη μη πορώδη επιφάνεια. Ψήνεται σε θερμοκρασία άνω των 850°C και πολυμερίζεται αργά με επιστημονικά καθορισμένο ρυθμό για να διασφαλίσει ομοιόμορφο βάθος και αντοχή. Το σμάλτο Ever Clean δημιουργεί ένα άψογο φινίρισμα τόσο στο εσωτερικό του φούρνου όσο και στα ταψιά, καθιστώντας τις επιφάνειες απίστευτα εύκολες στη συντήρηση με την πάροδο του χρόνου, καθώς μειώνει την προσκόλληση του λίπους κατά τη διάρκεια του μαγειρέματος.